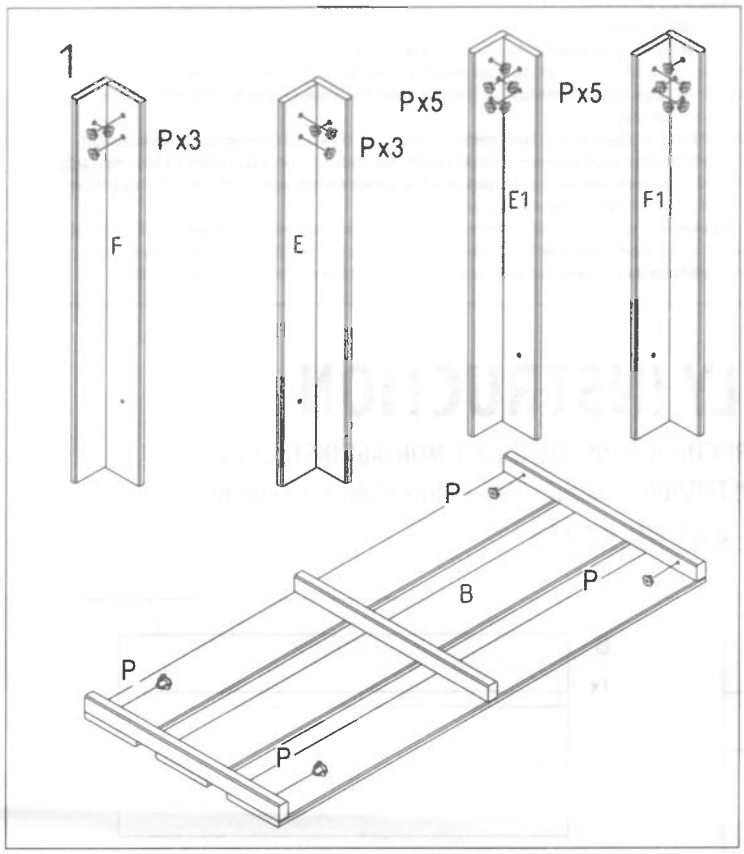
1
Px3
Px3
Px5
Px5
F
E
E1
F1
P
B
P
P
P

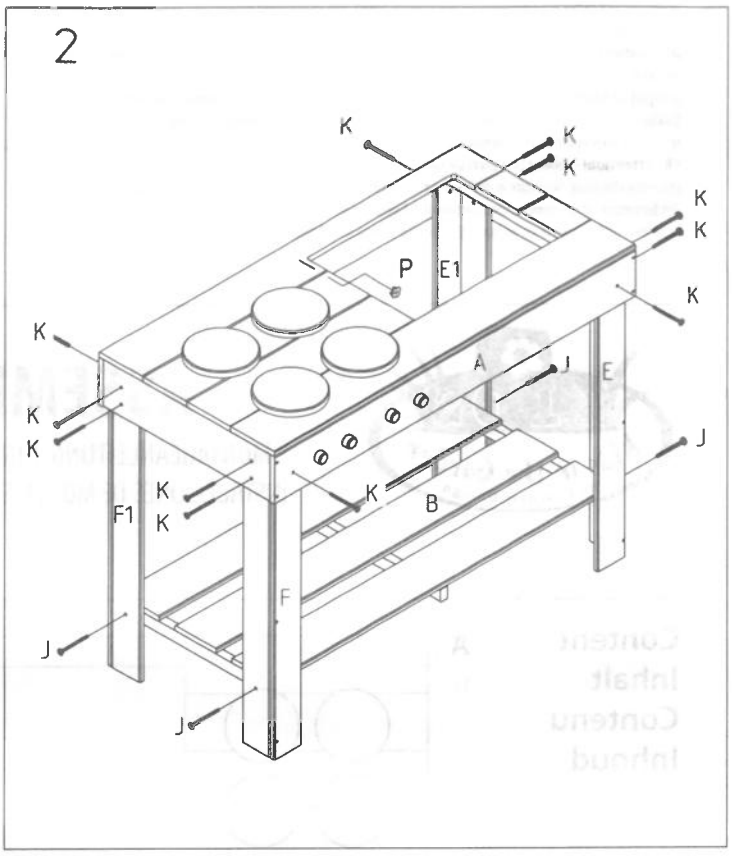
2
K
K
K
K
K
P
E1
K
K
A
J
E
K
K
J
K
K
K
B
F1
F
J
J

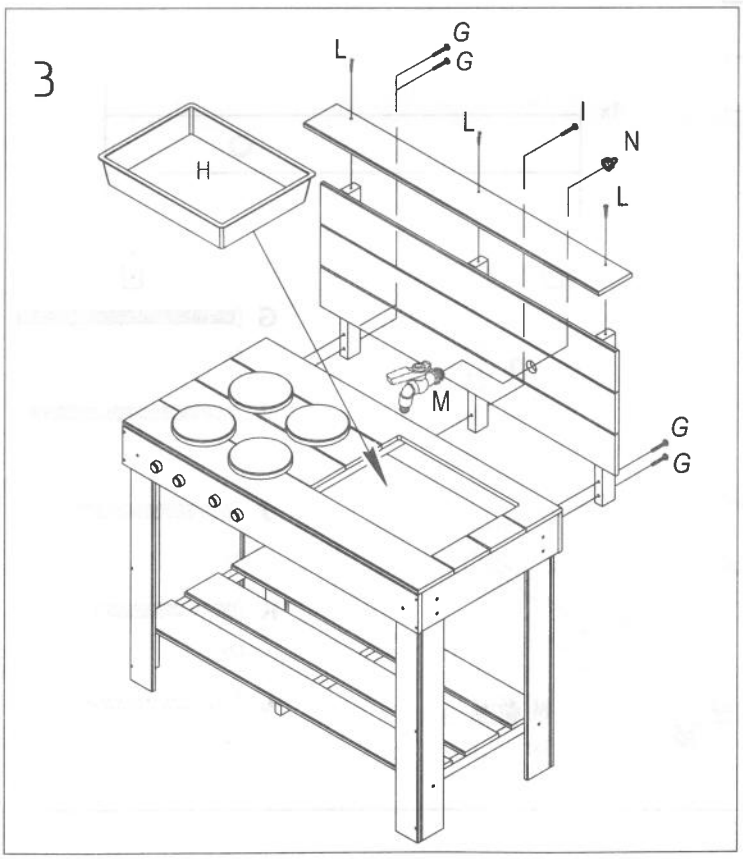
3
L
G
G
L
I
N
H
L
M
G
G

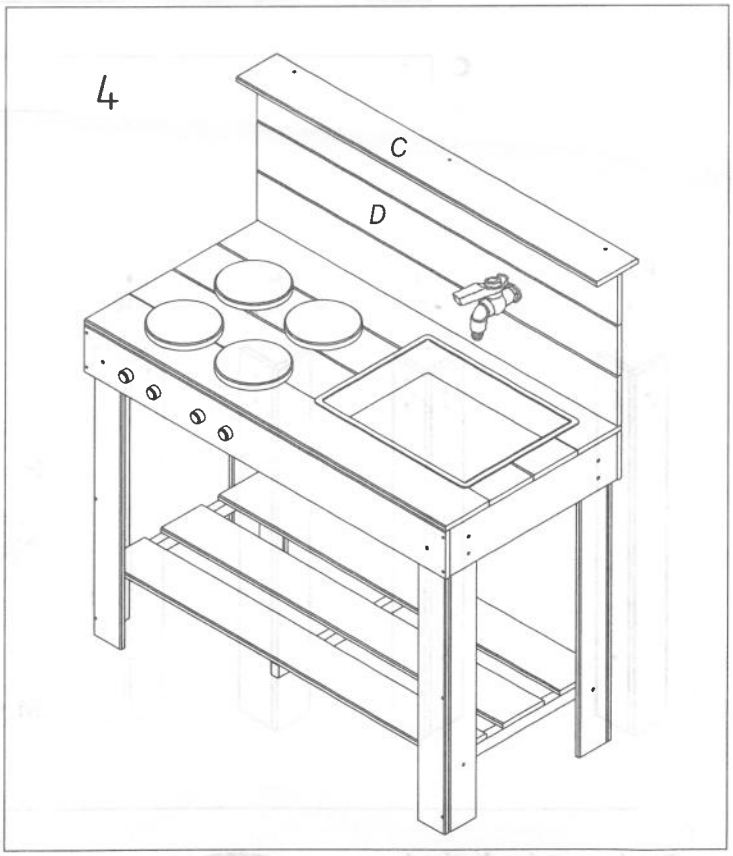
4
C
D