4a. Fundamente für Körbe erstellen (JUMBO)

Abstand der Mitte der Löcher s. Skizze 4b und 4c. Tiefe und Größe der Fundamente ist abhängig von der Höhe des Gabionenkorbs.

Pfosten vorher auf die entsprechende Länge ausziehen und fest montieren.

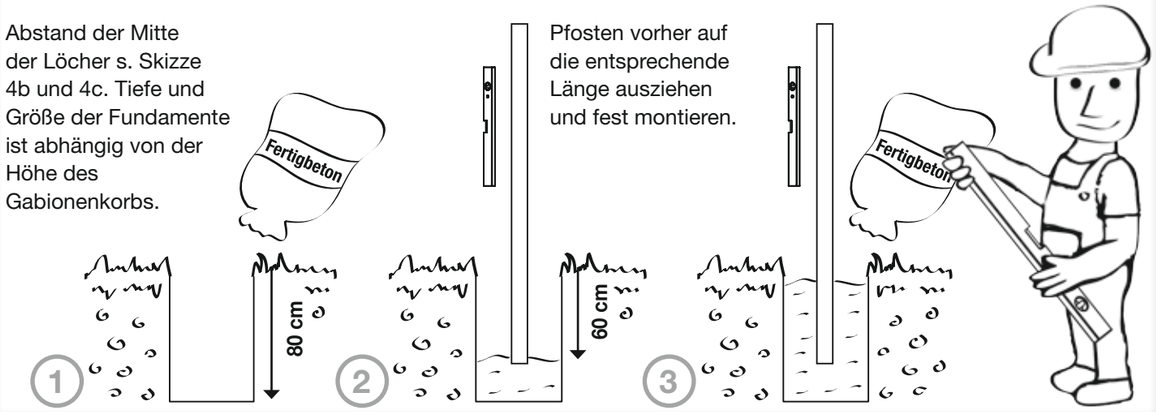

4b. Fundamente für Körbe erstellen (JUMBO)

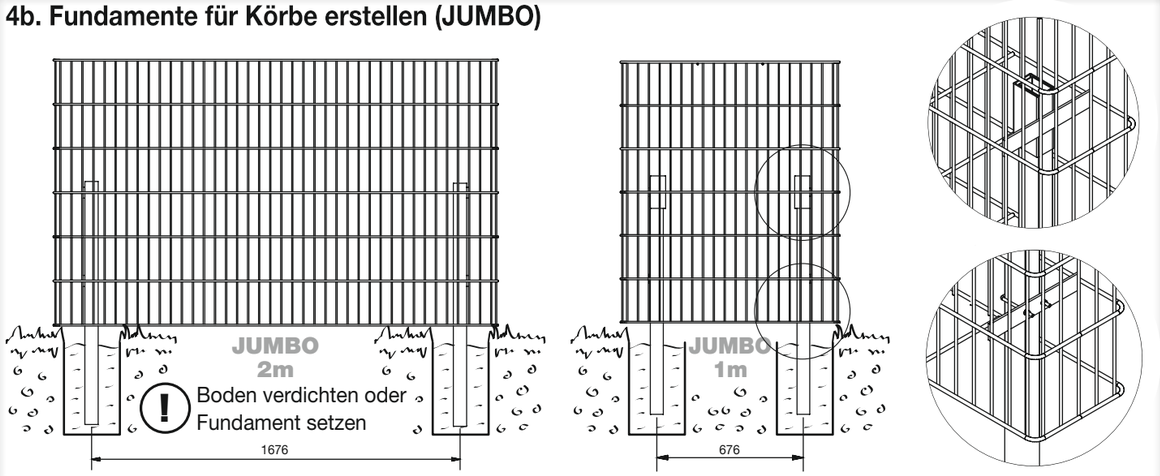

4c. Körbe montieren

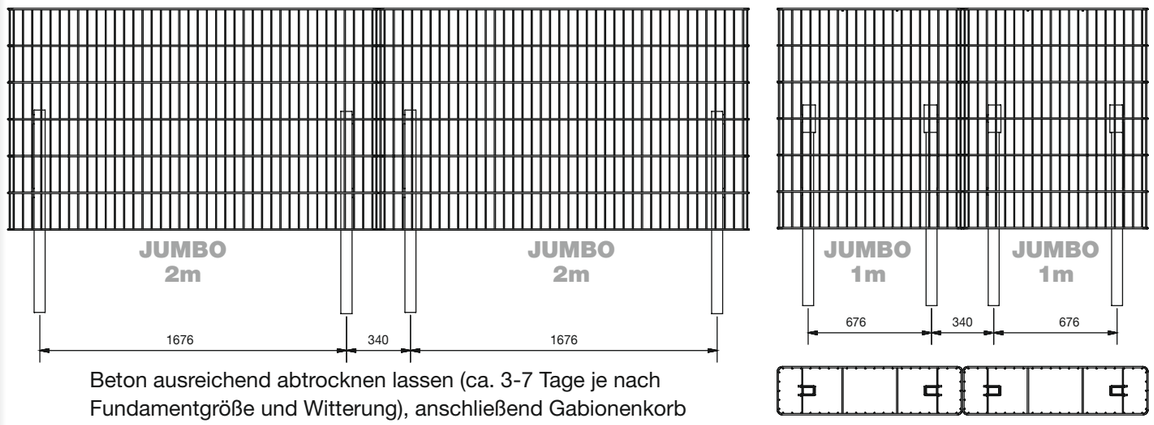

Beton ausreichend abtrocknen lassen (ca. 3-7 Tage je nach Fundamentgröße und Witterung), anschließend Gabionenkorb mit Steinen befüllen (Körnungsgröße >=50 mm)

WMA3002_2018-03

MONTAGE ANLEITUNG

Gabionen-Körbe

▶ Gabionen-Säulen
- ▶ RUBIN (verschiedene Größen)
- ▶ ONYX

▶ Gabionen-Körbe
- ▶ JUMBO

BEI RÜCKFRAGEN ZUR MONTAGE MELDEN SIE SICH BITTE BEI IHREM HÄNDLER.

1. Benötigtes Werkzeug

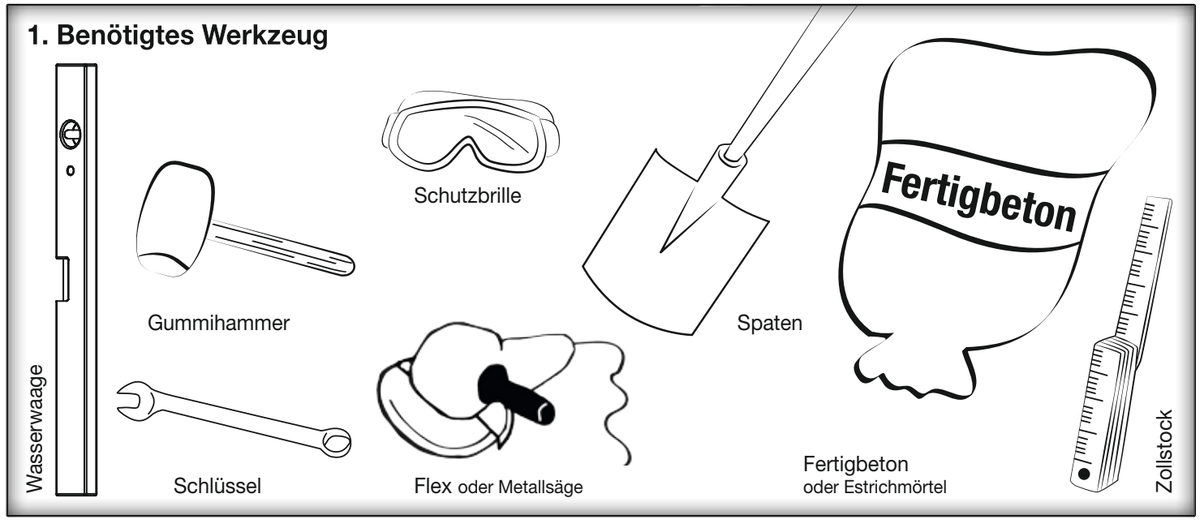

2. Übersicht

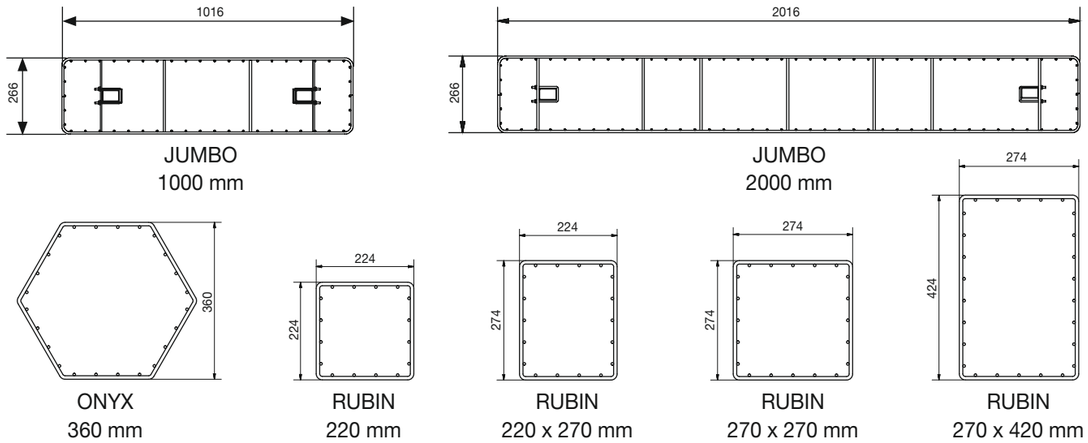

3a. Fundamente für Säulen erstellen (ONYX, RUBIN)

Abstand Mitte Löcher
= 1x Gittermattenlänge
+ 1x Gabionensäulenbreite,
Tiefe und Größe der
Fundamente ist
abhängig von der Höhe
der Gabionensäulen.

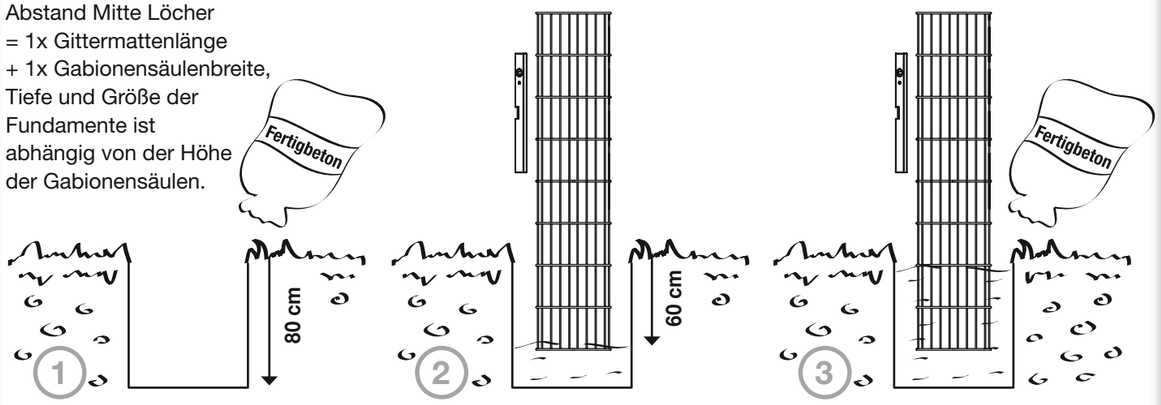

3b. Fundamente für Säulen erstellen (ONYX, RUBIN)

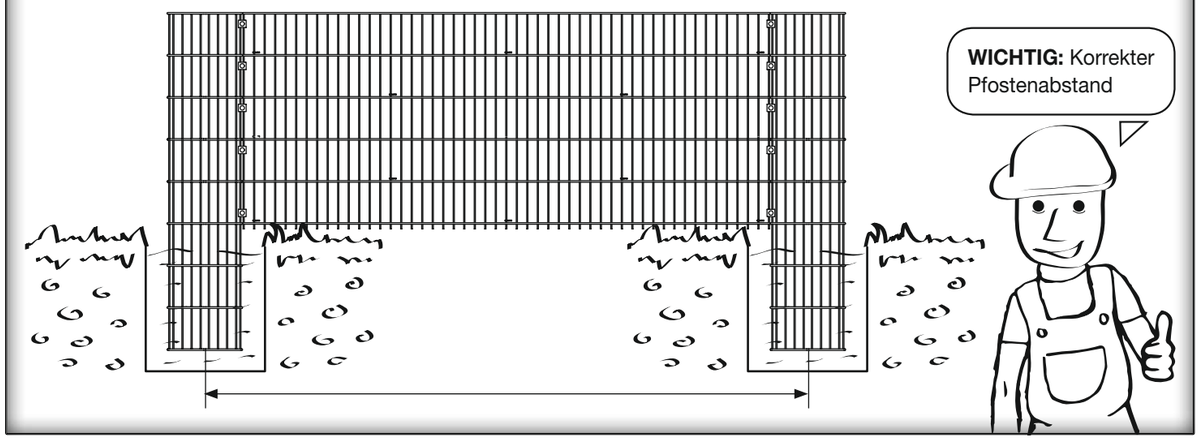

3c. Säulen an Gabionen- oder Sichtschutzgitter montieren

Gittermatten direkt mit den Verbindungselementen an Säulen befestigen.

a) als Steinzaun mit gewünschter Breite

b) mittig als Sichtschutzzaun

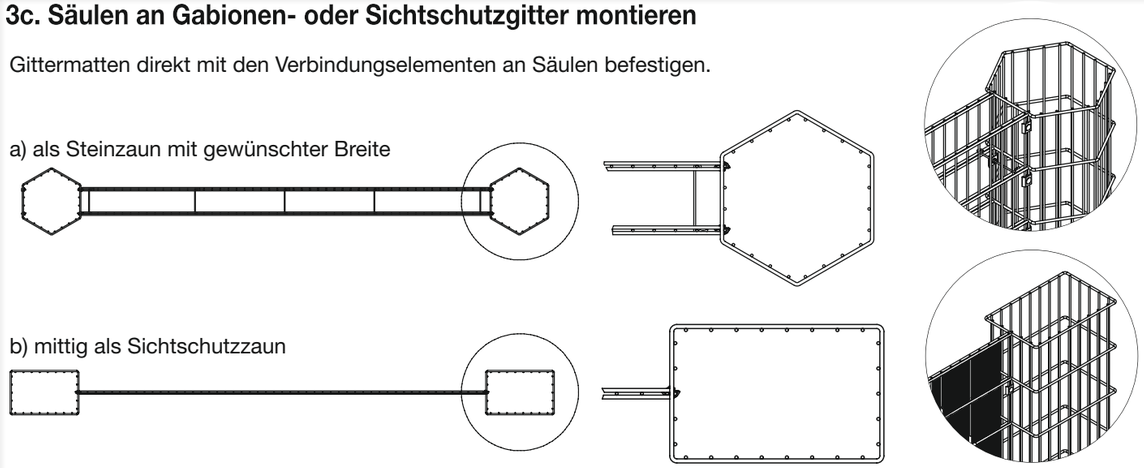

3d. Säulen erweitern

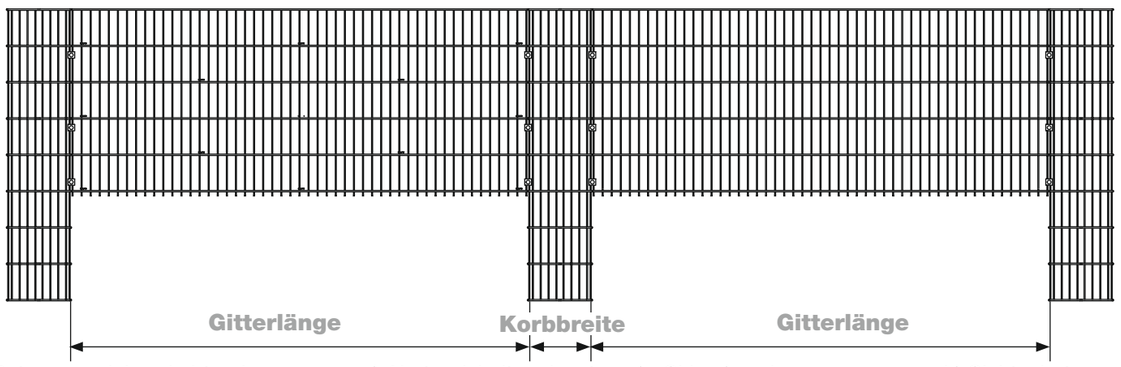

Beton ausreichend abtrocknen lassen (ca. 3-7 Tage je nach Fundamentgröße und Witterung).

a) Abstandshalter einsetzen (s. Skizze) und anschließend Gabione mit Steinen befüllen (Maschenweite 50x200 mm Körnungsgröße >=50 mm)

b) Sichtschutzzaun einflechten