Gebrauchsanleitung
Gasheizung

NORDICBLUE

CE

Lesen Sie die Anweisungen, bevor Sie das Gerät verwenden.

Importiert von F&H Com, Uraniavej 15, 8700 Horsens, Denmark

INSTALLATIONSANLEITUNG

①

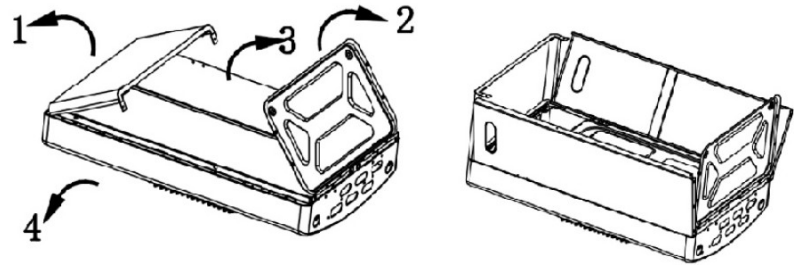

Folgen Sie den Pfeilen, um das Gerät zu öffnen 1.2.3.4.

②

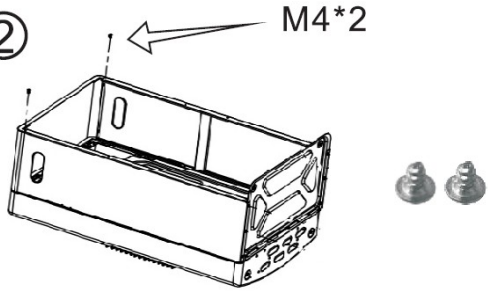

Befestigen Sie den Eckverbinder mit zwei M4 - Schrauben

③

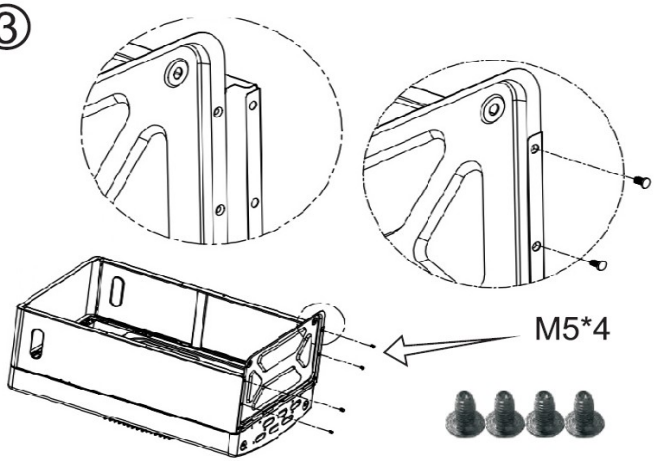

Befestigen Sie die Bodenplatte mit vier M5-Schrauben

④

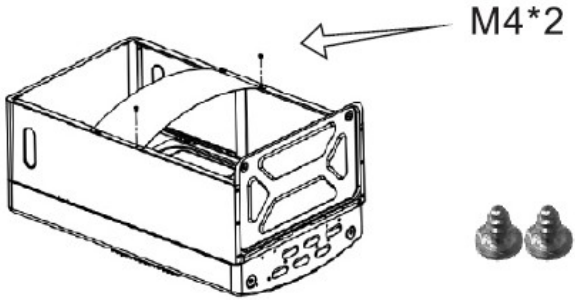

(BEACHTEN SIE! Auf der Rückseite befinden sich bereits zwei M4-Schrauben)

⑤

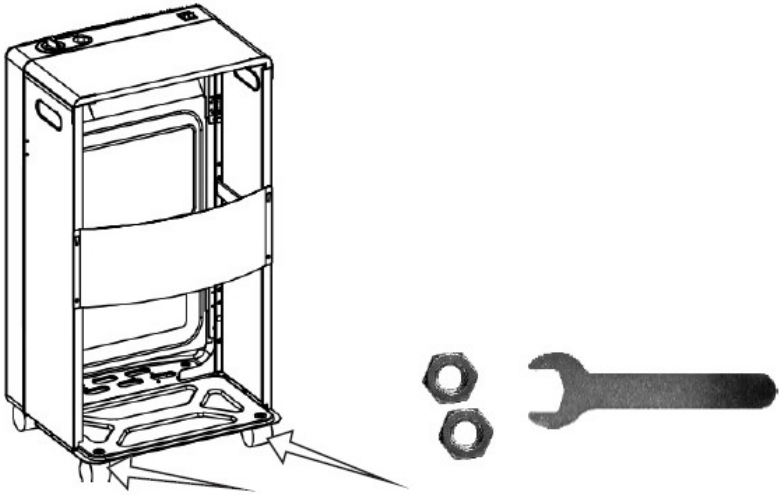

Befestigen Sie die Räder mit zwei M8-Muttern

Lieber Kunde,
Vielen Dank, dass Sie die Gasheizung bei uns gekauft haben. Wir glauben, dass es das beste Heizsystem unter ähnlichen Typen ist.
Dieses Benutzerhandbuch wurde sorgfältig erstellt, um sicherzustellen, dass Sie es einfach bedienen können, sich damit vertraut machen und deren Funktionen optimal nutzen können.
Wir bitten Sie, uns Ihre Kommentare oder Fragen zu diesem Leitfaden oder unseren Produkten zu senden.
Nochmals ein herzliches Willkommen als Kunde unseres wachsenden Unternehmens. Wir freuen uns auf die zukünftige Zusammenarbeit mit Ihnen. Wir behalten uns das Recht vor, ohne vorherige Ankündigung Neuerungen oder geringfügige Änderungen vorzunehmen.

Technische Daten:

Model nr.	LQ-H0O2F,LQ-H003F LQ-H0O2F-1	LQH002A(ALVA-GH320) LQ-H003A	LQ-H002B(ALVA-GH321)(ALVA-GH3065), LQ-H002(ALVA-GH312)LQ-H00B,LQ-H003	LQ-KB1A,	LQH001A	LQ-KB1
Wärmeversorgung	4200W (306g/t)					
Heizbereich	3 Stufen (4200W/ 2750W/ 1500W)					
Produkt Größe (mm	420*330*730	420* 260* 730 mm	420* 380*730 mm	410*175*560	420*255*460 300* 280*560	
Gewicht (kg)	Netto: 7,5 Brutto: 9	Netto/brutto: 7,5 / 9,5	Netto/brutto: 7,5 / 8	Netto: 4,9 Brutto: 5,2	Netto: 6/ Brutto: 7	Netto: 6,5 Brutto: 7,5

Gas Kategorie	I3B/P(30)	I3+(28~ 30/37)	I3B/P(37)	I3B/P(50)
Gas Type	Butan (G30), propan (G31) oder eine Mischung davon	Butan (G30) ab (28~30) mbar/ Propan (G31 ab 37 mbar)	Butan (G30), Propan (G31) oder eine Mischung davon	Butan (G30), propan (G31) oder eine Mischung davon
Gas Druck	(28~30) mbar	(28~30/37) mbar	37 mbar	50 mbar
Bestimmungsländer	LU,NL,DK,FI,SE,CY, CZ,EE,LT.MT,SK,SI, BG,IS,NO,TR,RO,IT, HU,LV,BE,GB.FR	BE,FR,IT,LU,IE,GBGR,PT, ES,CY,CZ,LT,CH,SI,LV,TR, SK	PL	AT, DE, CH, SK
Gasschlauch	Zertifizierter Gasschlauch gemäß geltender EN-Norm und gemäß lokaler Gesetzgebung (empfohlen 50 mm)			
Gas Regler	Zertifiziert nach EN16436 und in Übereinstimmung mit der lokalen Gesetzgebung (Durchflussmenge max. 1 kg/h)			

ODS verwendet das allgemeine Flüssiggasmodell, das mit einem Satz von 0,58 Düsen ausgestattet ist

BITTE BEACHTEN! Überprüfen Sie den Schlauch immer vor dem Gebrauch. Ersetzen Sie defekte oder abgenutzte Schläuche.
Die Gasheizung soll immer in einem gut belüfteten Raum verwendet werden. Sorgen Sie für viel frische Luft und versiegeln Sie niemals Türen und Fenster. Dies sorgt für eine effiziente Verbrennung und ein angenehmes Raumklima.

Aktivierte Keramikfliesen	Raumumfang	Belüftungsbereich
3	84 m^2	>105 m^2

Bedienungsanleitung:

Es stehen 3 Bedienelemente zur Verfügung.

Das erste ist das Ventil an der Flasche, mit dem die Gaszufuhr ein- und ausgeschaltet werden muss.

Der zweite ist der Gashebel mit einem Drehknopf mit 3 markierten Positionen.

Dieser Bedienungsknopf befindet sich oben am Heizgerät (Abb. 4).

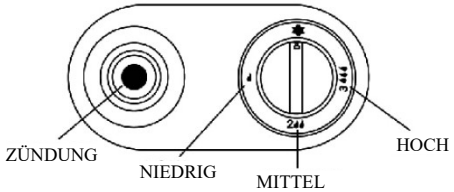

Der dritte ist der piezoelektrische Zündknopf neben dem Gashebel (Abb. 4).
Durch Drücken dieser Taste wird am Zündbrenner ein Funke ausgelöst, der das Gas im Zündbrenner entzündet.
Der Zündbrenner und der mittlere Brenner müssen angezündet bleiben.
Nun kann die Gasheizung auf die gewünschte Stufe (niedrig/mittel/hoch) eingestellt werden.

Installation

1. Stellen Sie die Gasflasche in den Gasheizer
2. Befestigen Sie die Schutzhalterung, um sicherzustellen, dass sich die Flasche nicht bewegen kann.
3. Schließen Sie das Rohr an das Gasventil mit der Kappe an (überprüfen Sie, dass es keine Undichtigkeiten gibt).
4. Schließen Sie das andere Ende des Schlauchs an den Regler mit der Kappe an (überprüfen Sie, dass keine Lecks vorhanden sind).
5. Öffnen Sie den Gashahn, bevor Sie den Gasheizer verwenden, und denken Sie daran, den Gashahn nach Gebrauch zu schließen.

ACHTUNG! Die Gasheizung darf nicht in Hochhäusern, Kellern, Bädern oder Schlafzimmern installiert werden. Befolgen Sie die geltenden örtlichen Installationsvorschriften.

So schalten Sie die Gasheizung ein:

Bevor Sie den Regler an die Gasflasche anschließen, überprüfen Sie, ob sich eine Gummischeibe auf den Reglern befindet. Dieser muss in einen guten Zustand sein.

Verbinden Sie den Regler mit der Gasflasche, indem Sie das Handrad gegen den Uhrzeigersinn drehen.
Öffnen Sie die Gasflasche, indem Sie das Gasflaschenventil gegen den Uhrzeigersinn drehen. Drehen Sie den Gasregulierknopf am Heizgerät auf Stufe l (Abb. 4). Halten Sie die Steuertaste gedrückt. Dieser versorgt den Zündbrenner und den mittleren Brenner mit Gas.
Halten Sie die Steuertaste gedrückt und drücken Sie die piezoelektrische Zündtaste (Abb. 4) 2 bis 3 Mal. Jedes Mal, wenn Sie diese piezoelektrische Zündung einschalten, hören Sie ein Klicken und Sehen einen Funken am Zündbrenner.
Sobald der Zündbrenner gezündet ist, halten Sie den Gasregulierknopf für weitere 10 bis 15 Sekunden gedrückt, wodurch die Flammensicherung aktiviert wird.

So schalten Sie die Gasheizung aus:

Um die Gasheizung auszuschalten, drehen Sie den Bedienknopf auf Position 1 und schließen Sie das Gasflaschenventil, indem Sie den Gasflaschenventil an der Flasche im Uhrzeigersinn drehen. Überprüfen Sie, ob die Zündflamme und der mittlere Brenner aus sind.

Test auf Gaslecks:

Wenn Sie vermuten, dass der Gasheizer undicht ist, schließen Sie den Gaszufuhr und lassen Sie das Gerät von einem qualifizierten Techniker überprüfen. Versuchen Sie nicht, die Quelle des Lecks mit einer offenen Flamme zu lokalisieren. Finden Sie es anhand von Geräuschen, Gerüchen oder mit Seifenwasser. Wenn sich Blasen bilden, zeigt dies, wo ein Leck ist.

So installieren Sie die Gasflasche:

Warnung: Um die Sicherheit zu gewährleisten, prüfen Sie in den folgenden Situationen, ob sich das Eckventil der Gasflasche in der „Aus“-Position befindet:

1. Beim Anschließen oder Entfernen des Druckminderventils

2. Wenn der Gasheizer nicht in Gebrauch ist

3. Wenn die Gasflasche aufgefüllt wird

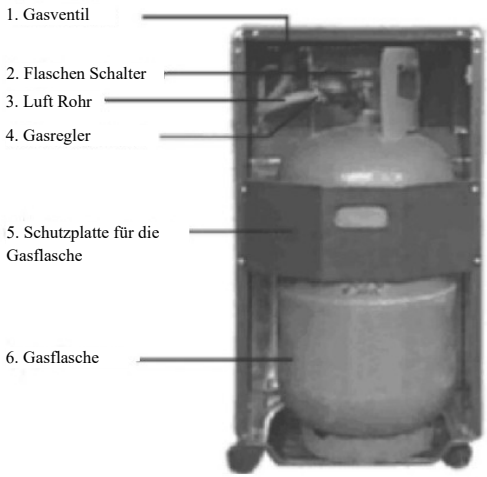

Verbindung zwischen dem Druckreduzierventil und dem Eckventil der Gasflasche:

1. Überprüfen Sie, ob sich das Gasflaschen-Eckventil im Uhrzeigersinn in die vollständig geschlossene Position dreht, und setzen Sie das Druckminderventil (wie in Abbildung 1 gezeigt) in das Gasflaschen-Eckventil ein.

2. Drehen Sie das Druckminderventil, um das Druckminderventil mit dem Eckventil der Gasflasche zu verbinden (wie in Abbildung 2 gezeigt).

3. Öffnen Sie das Eckventil der Gasflasche gegen den Uhrzeigersinn (wie in Abbildung 3 gezeigt).

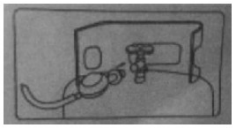

Abb. 1

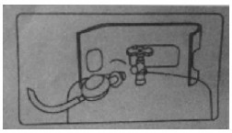

Abb. 2

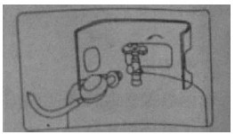

Abb. 3

Sicherheitshinweise:

Bewegen Sie den Gasheizer nicht, während dieser in Betrieb ist.

Richten Sie den Gasheizer immer zur Raummitte aus.

Verwenden Sie es nur in einem gut belüfteten Raum. Die Belüftung ist für den effizienten Betrieb dieses Gasheizgeräts und für die Sicherheit der Personen in dem Raum, in dem es verwendet wird, unerlässlich. Lassen Sie viel frische Luft herein und versiegeln Sie niemals Türen und Fenster.

Vermeiden Sie, dass kleine Kinder und ältere Menschen die sehr heißen Oberflächen berühren.

Die normale Schutzvorrichtung schützt nur vor versehentlichem Kontakt mit der Kleidung.

Legen Sie keine Kleidung oder andere Materialien auf den Gasheizer. Halten Sie alle brennbaren Materialien mindestens einen Meter vom Gasheizgerät entfernt.

Das Gerät darf nicht in einem Wohnwagen, oder Reisemobil verwendet werden. Schließen Sie nach Gebrauch das Gasventil und die Gaszufuhr. Niemals Lösungsmittel und Druckbehälter in der Nähe einer Gasheizung verwenden oder lagern – selbst wenn die Heizung ausgeschaltet ist.

Werfen Sie niemals Abfälle wie Zigarettenkippen in eine Gasheizung - dies kann die Verbrennung beeinträchtigen und gefährliche Schadstoffe erzeugen.
Bedienen Sie den Gasregler und das Flaschenventil immer von der Seite oder Rückseite des Gasheizgeräts. Wenn Sie vor dem Gasheizgerät stehen, besteht Verbrennungsgefahr.

Warnung:

- Lesen Sie die Anweisungen im Handbuch sorgfältig durch. Die Anleitung enthält wichtige Informationen sowohl für den Einsatz im Betrieb als auch für Ihre Sicherheit. Verwenden Sie keine defekten Geräte.
- Wartungs- und Reparaturarbeiten dürfen nur von einer qualifizierten Person durchgeführt werden.
- Ihr Gasheizgerät muss manuell von einer qualifizierten Person überprüft werden, um einen sicheren Betrieb zu gewährleisten und eventuelle Fehler zu erkennen.
- Bewahren Sie dieses Handbuch zum späteren Nachschlagen auf. Bei Bedarf erhalten Sie bei Ihrem Händler ein neues Exemplar.
- Schließen Sie nach Gebrauch das Ventil des Gasbehälters.
- Das Gerät ist für 14,2 kg/5,5 kg Flüssiggasflaschen geeignet. Bringen Sie das Gerät beim Wechseln der Gasflasche in eine flammenfreie Atmosphäre. Die maximale Größe des Zylinders sollte kleiner sein als Durchmesser: 300 mm, Höhe: 500 mm. Beim Modell LQ-KB1 beträgt die maximale Flaschengröße Durchmesser: 300 mm, Höhe: 320 mm.
- Bewegen Sie das Gerät nicht, wenn es in Betrieb ist. Vermeiden Sie ein Verdrehen des Gasschlauchs
- Stellen Sie das Gasheizgerät während des Betriebs nicht in die Nähe von Wänden, Vorhängen oder Möbeln. Richten Sie den Gasheizstrahler bei Gebrauch immer zur Raummitte aus. Stellen Sie keine Möbel oder andere Gegenstände vor das Gasheizgerät. Der Mindestabstand zu brennbaren Materialien hinter und an den Seiten des Geräts beträgt 1000 mm
- Dieses Gerät muss vor dem ersten Gebrauch und nach dem Wiederanschließen der Flasche nach dem Befüllen auf Dichtigkeit geprüft werden. Verwenden Sie niemals eine offene Flamme, um auf Lecks zu prüfen.
- Dies ist ein Gasheizgerät ohne Schornstein. Sorgen Sie bei laufender Gasheizung für gute Raumbelüftung. Die Gasheizung darf nicht in einem Schlafzimmer, Badezimmer, Wohnwagen oder Boot verwendet werden.
- Dieses Gerät benötigt einen Schlauch und einen Regler; Fragen Sie Ihren Gasversorger.
- Die Schutzvorrichtung an diesem Gerät soll die Gefahr von Feuer oder Verbrennungen verhindern, und kein Teil davon darf dauerhaft entfernt werden. ES BIETET KEINEN VOLLSTÄNDIGEN SCHUTZ FÜR KLEINE KINDER ODER SCHWACHE PERSONEN.
- Bewegen Sie das Gerät nicht während des Betriebs, da Stöße und Schläge die Sicherheitseinrichtung aktivieren können.
- Die Gasheizung darf nicht in Freizeitfahrzeugen wie z. Wohnwagen und Wohnmobile.
- Ausschalten des Reglers und trennen Sie den Regler von der Flasche, lassen Sie den Gaserhitzer vorher vollständig abkühlen
- Entfernen und Ersetzen der Flasche. Versuchen Sie nicht, den Regler zu entfernen, während der Gasheizer noch in Betrieb ist.

Das Gerät darf nicht in Hochhäusern, in Kellern, Badezimmern oder Schlafzimmern verwendet werden.

Austausch der Gasflasche:

Schalten Sie den Regler aus und trennen Sie den Regler von der Flasche, lassen Sie das Gerät vollständig abkühlen, bevor Sie die Flasche entfernen und wieder einsetzen. Versuchen Sie nicht, den Regler zu entfernen, während der Gasheizer noch läuft.
Wechseln Sie die Flüssiggasflasche in einem gut belüfteten Bereich und entfernt von Zündquellen (Kerzen, Zigaretten usw.).

Wartung:

- Wird die Gasheizung längere Zeit nicht benutzt, wie zum bespiel im Sommer empfehlen wir, es abgedeckt zu lagern oder wieder in den Karton zu legen, um die Ansammlung von Staub und Schmutz zu minimieren.
- Wartungs- und Reinigungsarbeiten müssen bei abgeschalteter Gaszufuhr und kaltem Gasheizgerät durchgeführt werden. Versuchen Sie nicht, die Gasheizung zu reinigen, während sie läuft.
- Das Gasheizgerät sollte jährlich von einer befähigten Person auf sicheren Betrieb und eventuelle Mängel überprüft werden.
- Wenn während des Gebrauchs Fehler festgestellt werden, stellen Sie die Verwendung des Gasheizgeräts ein und wenden Sie sich an Ihren Händler.
- Reinigen Sie regelmäßig die Außenseite des Gasheizgeräts und des hinteren Zylinders sowie den Lagerbereich des Heizgeräts, um Staub und Flusen zu entfernen, die den Betrieb beeinträchtigen können. Es wird empfohlen, dass Sie Ihre Gasheizung alle zwei Monate reinigen.

- Leichtes Staubsaugen mit einer weichen Bürste entfernt sämtlichen Staub, der sich auf den Oberflächen der Keramikelemente angesammelt hat. Zerkratzen oder stoßen Sie diese Elemente nicht, da sie bei Gebrauch sehr zerbrechlich werden können.
- Verwenden Sie keine Scheuermittel, um den Gasheizer zu reinigen.
- Behalten Sie die Pilotflamme im Auge, während sie in Betrieb ist. Sie sollte dauerhaft leuchten, flimmert sie oder ist sie gelb, muss die Gasheizung auf korrekte Funktion überprüft werden.
- Falls Teile ausgetauscht werden müssen, dürfen diese nur durch Originalteile des Herstellers ersetzt werden. Die Verwendung falscher Ersatzteile kann gefährlich sein und führt zum Erlöschen jeglicher Garantie.

Verwenden Sie während der Reinigung keine nassen Tücher oder Wasser auf dem Gasheizgerät. Dies kann ernsthafte Probleme für die Gasheizung verursachen. Wenden Sie sich bei normalem Gebrauch bitte an unsere Vertreter für die regelmäßige Wartung. Lagern Sie den Gasheizer an einem sauberen und trockenen Ort, wenn dieser nicht im Gebrauch ist.

Sicherheitshinweise:

1) Stellen Sie den Gasheizer immer zur Raummitte. Bewegen Sie die Gasheizung nicht, wenn sie läuft. Bewegen Sie die Gasheizung nicht von einem Raum in einen anderen, während sie läuft.
2) Vermeiden Sie es, dass Personen, insbesondere kleine Kinder und ältere Menschen, die sehr heiße Oberflächen berühren.
3) Trocknen Sie niemals Kleidung auf dem Metallgitter.
4) Halten Sie alle brennbaren Materialien mindestens einen Meter vom Gasheizgerät entfernt
5) Verwenden Sie niemals eine Gasheizung ohne Abzug in Badezimmern, Schlafzimmern oder Wohnwagen. Giftige Gase können in diesen Situationen ernsthafte Gesundheitsprobleme verursachen
6) Niemals Lösungsmittel und Druckbehälter in der Nähe einer Gasheizung verwenden oder lagern, selbst wenn diese ausgeschaltet ist.
7) Werfen Sie niemals Abfälle wie Zigarettenkippen in der Gasheizung. Dies kann die Verbrennung beeinträchtigen und gefährliche Schadstoffe erzeugen.
8) Stellen Sie sicher, dass der Raum, in dem der Gasheizer verwendet wird, gut belüftet ist.
9) Halten Sie die Umgebung des Gasheizgerätes frei von Papieren, Müll und anderen brennbaren Gegenständen.
10) Stellen Sie den Gasheizer auf eine ebene, harte, nicht brennbare Oberfläche. Es darf nicht auf Teppichen oder Sockeln, in der Nähe von Bettzeug oder Vorhängen oder auf Tischen oder Tischplatten aufgestellt werden.
11) Schalten Sie die Gasheizung aus, wenn Sie den Bereich verlassen, und lassen Sie die Gasheizung niemals eingeschaltet, während Sie schlafen oder wenn Sie das Haus verlassen.
12) Verwenden Sie immer spezifizierte oder standardmäßige Kabel, Stecker und Steckdosen. Schützen Sie diese immer vor Feuchtigkeit oder Wasser.
13) Stellen Sie immer das Gas ab und ziehen Sie den Netzstecker nach Gebrauch.
14) Das Heizgerät darf nicht direkt an einer Steckdose platziert werden.
15) Verwenden Sie dieses Gasheizgerät nicht mit einem Programmierer, Timer, separaten Fernbedienungssystem oder einem anderen Gerät, das das Gasheizgerät automatisch einschaltet, da Brandgefahr besteht, wenn es abgedeckt oder falsch platziert wird.
16) Verwenden Sie den Gasheizer nicht in unmittelbarer Nähe einer Badewanne, Dusche oder eines Schwimmbeckens.
17) Wenn das Versorgungskabel beschädigt ist, muss es vom Hersteller, seinem Kundendienst oder einer ähnlich qualifizierten Person ersetzt werden, um Gefahren zu vermeiden.
18) Dieses Gerät ist nicht für die Verwendung durch Personen (einschließlich Kinder) mit eingeschränkten körperlichen, sensorischen oder geistigen Fähigkeiten oder Mangel an Erfahrung und Wissen bestimmt, es sei denn, sie werden von einer für ihre Sicherheit verantwortlichen Person beaufsichtigt oder in die Verwendung des Geräts eingewiesen.
19) Kinder müssen beaufsichtigt werden, um sicherzustellen, dass sie nicht mit dem Gerät spielen.
20) Kinder und behinderte Personen dürfen das Gerät nicht allein bedienen.
21) Kinder unter 3 Jahren sollten ferngehalten werden, es sei denn, sie werden ständig beaufsichtigt.
22) Kinder im Alter von 3 Jahren und unter 8 Jahren dürfen das Gerät nur ein-/ausschalten, wenn es in der bestimmungsgemäßen Gebrauchslage aufgestellt oder installiert wird und sie beaufsichtigt werden oder in den sicheren Umgang mit dem Gerät eingewiesen wurden und versteht die damit verbundenen Risiken. Kinder zwischen 3 und unter 8 Jahren dürfen das Gerät nicht anschließen, einstellen und reinigen oder Benutzerwartungen durchführen.

Überprüfen Sie den flexiblen Schlauch immer vor dem Gebrauch. Ersetzen Sie defekte oder abgenutzte Schläuche.

VORSICHT - einige Teile dieses Produkts können sehr heiß werden und Verbrennungen verursachen. Seien Sie besonders aufmerksam, wenn Kinder und schutzbedürftige Personen anwesend sind.

Entsorgung:

Grundsätzlich ist die Verpackung und Materialien wiederverwertbar. Über die ganze Lebensdauer bewahren Sie die Verpackungen zum Einlagern und Transportieren auf. Die Verpackung muss gemäß Ihren regionalen Richtlinien über Abfalltrennung entsorgt werden. Dass die Verpackung recycelt werden, spart Rohstoffe und reduziert das Abfallaufkommen. Am Ende der Lebensdauer darf dieses Produkt nicht im Hausmüll entsorgt werden. Stattdessen müssen die Sammelstellen in Ihrer Gemeinde genutzt werden. Bei Fragen wenden Sie sich an Ihre kommunale Entsorgungsbehörde, um eine umwelt- und sachgerechte Entsorgung sicherzustellen.

CE 2531 23

Raumheizgerät ohne Rauchabzug				
Modell	17007 (MH-01F)			
Gastyp	Butan (G30), Propan (G31) oder deren Mischungen			
Kategorie	I3B/P(30)	I3+(28-30/37)	I3B/P(50)	I3B/P(37)
Druck	30mbar	28-30/37mbar	50mbar	37mbar
Bestimmungsländer	LU,NL,DK,FI,SE,CY,CZ,EE,LT,LV,MT,SK,SI,BG,IS,NO,TR,HR,RO,IT,HU	BE,FR,IT,LU,LV,IE,GB,GR,PT,ES,CY,CZ,LT,SK,CH,SI	AT,DE,CH,SK	PL
Heizstufen	3 Stufen (4200W/ 2750W/ 1500W)			
Nennwärmeleistung	4.2kW (306g/h)			

Hergestellt für F&H Com A/S
Uraniavej 15, DK-8700 Horsens
www.fhcom.dk

KONFORMITÄTSERKLÄRUNG CE

CERTIFICATE OF CONFORMITY CE

Konformitätserklärung für EU-Importeur
Certificate of conformity for EU-Importer

F&H Com A/S - www.fhcom.dk - Denmark

erklärt hiermit, dass das folgende Produkt:
here with declares that the product

Product: Gasheizer Art: 17007

EN16129:2013

und das Produkt den folgenden Normen und/oder technischen Spezifikationen entspricht:
and the product is according to following standards and/or technical specifications:

EN449:2002 + A1: 2007

Date: 01.03.2023

Ulrik Clausen
.....
Ulrik Clausen
Managing Director