No 52010

Bedienungsanleitung · Mode d'emploi · Gebruiksaanwijzing · Istruzioni d´uso · Instrukcja obsługi · Instrucțiuni de utilizare · Bruksanvisning · Návod na obsluhu · Návod k obsluze · Instructions for use

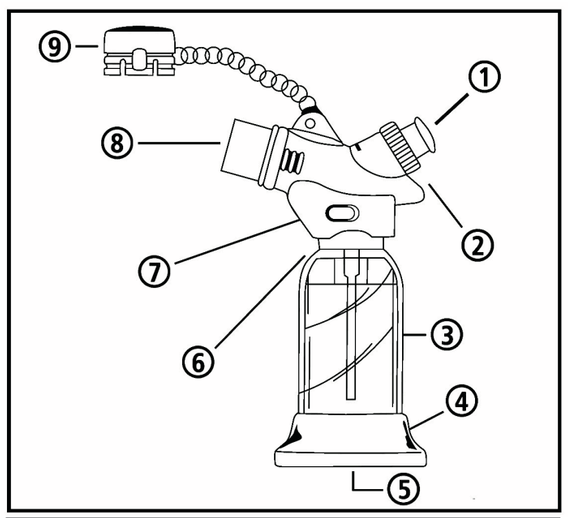

DE DEUTSCH

CFH Mini Brenner 010

Wichtig: Lesen Sie diese Gebrauchsanweisung aufmerksam durch, um sich mit dem Gerät vertraut zu machen, bevor Sie es zum ersten Mal in Betrieb nehmen. Bewahren Sie die Gebrauchsanweisung auf, um sie von neuem Lesen zu können.

Das Set besteht aus 1 Mini Brenner und 1 Gebrauchsanweisung.

Beschreibung Mini Brenner (siehe Abb.):
Zündknopf (1)
Sicherung (2)
Gastank (3)
Sicherheitsstandfuß (4)
Gaseinfüllventil (5)
Flammenregulierhebel (6) (auf der gegenüberliegenden Seite)
Feststellhebel (7)
Brenner und Gasdüse (8)
Schutzkappe (9)

Bitte kontrollieren Sie die Ware auf Vollständigkeit.

⚠ **Sicherheits- und Warnhinweise**
- Lesen Sie die Gebrauchsanweisung, bevor das Gerät benutzt wird.
- Sicherheitshinweise auf dem Nachfüllgas beachten!
- Sicherheitsstandfuß: Das Gerät wird mit einem Sicherheitsstandfuß (Nr. 4) geliefert, so dass der Mini Brenner sicher und bequem abgestellt werden kann. **Der Sicherheitsstandfuß (Nr. 4) ist mit dem Gastank fest verbunden.**
- Auf ebne waagerechte Abstellfläche achten, damit das Gerät nicht kippt.
- **Das Gerät und die Nachfüllflasche stets vor dem Zugriff von Kindern aufbewahren.**
- Benutzen Sie kein Gerät, das leck (Gasgeruch) oder schadhaft ist oder das nicht ordnungsgemäß arbeitet **(Verletzungsgefahr).**
- Suchen Sie ein Leck nie mit einer Flamme, sondern mit Seifenlauge.
- Berühren Sie den Brenner nicht, wenn er heiß ist **(Verbrennungsgefahr)!**
- Brenner ist unmittelbar nach Verlöschen der Flamme sehr heiß! Brenner nicht berühren.
- **Vorsicht: zugängige Teile können sehr heiß sein. Kinder vom Gerät fernhalten.** Den gezündeten Brenner nicht ablegen (Brandgefahr). Gerät nicht bei laufendem Betrieb ohne Aufsicht lassen. **Vorsicht!** Auch nach Gebrauchsende heißen Brenner nicht auf brennbaren Materialien ablegen – **Brandgefahr.**
- Bei Arbeitsunterbrechungen bzw. Arbeitsende die Flamme sofort schließen **(Verbrennungsgefahr).**
- Halten Sie die Düse sauber von Staub und lassen Sie das Gerät nicht fallen. Dies sind die häufigsten Defekturachen.
- Gerät nur an gut belüfteten Orten und fern von Zündquellen oder entzündlichen Gegenständen betreiben.
- Halten Sie das Gerät immer weg von Gesicht, Körper und Kleidung, wenn es angezündet und im Gebrauch ist **(Verbrennungsgefahr).**
- Lagern Sie das Gerät und die Gaskartusche geschützt vor direkter Sonneneinstrahlung. Nicht einer Temperatur von über 50°C aussetzen.
- Propan/Butan ist ein extrem entzündbares Gas, vorsichtig behandeln.
- Vergewissern Sie sich, dass nach jedem Gebrauch der Flammenregulierhebel (Nr. 6) auf **Position** O steht, der Feststellhebel (Nr. 7) auf der **Position OFF** ist und die Flamme vollkommen erloschen ist.
- Lassen Sie das Gerät nach Gebrauch abkühlen, bevor es gelagert wird.
- Benutzen Sie das Gerät kontinuierlich nicht länger als 10 Minuten. Danach 5 Minuten pausieren, eventuell Gas nachfüllen und neu zünden.
- Fest montierte Geräteteile nicht verändern.
- Keine Manipulation bzw. Veränderungen am Gerät vornehmen.
- Benutzen Sie das Gerät nie in der Nähe von Heizquellen oder einer offenen Flamme.
- Gerät nicht anbohren oder öffnen.
- Beachten Sie alle Sicherheitsregelungen und Vorkehrungen, die auf dem Nachfüllgasbehälter aufgeführt sind.
- Lassen Sie das Gerät nie ohne Aufsicht, wenn dieses in Betrieb ist oder sich in der Abkühlphase befindet.
- Das Gerät und das Nachfüllgas nicht in der Nähe von Wärmequellen aufbewahren (Heizungen, Elektrogeräten, Öfen oder starke Sonneneinstrahlung etc.).
- Das Gerät ist nicht zum Anzünden von Holzkohlengrillgeräten geeignet. Zu hohe Rückschlaghitze – **Verbrennungsgefahr.**
- Das Gerät hat keine elektrische Isolierung. Nur an Geräten oder Geräteteilen arbeiten, die vollkommen ohne Strom sind.
- Vor Inbetriebnahme und während der Arbeit darf das Gerät nicht geschüttelt werden. In diesem Fall kann Gas in flüssigem Zustand in den Brenner strömen und zu einer rötlich lodernden unkontrollierten Flamme führen. Das Gerät ist in seinen Brennereigenschaften gestört. In diesem Fall sofort den Feststellhebel (Nr. 7) in **Position OFF** schieben. Die Gaszufuhr wird gestoppt und es kann kein weiteres Gas unkontrolliert entweichen.
- **WICHTIG:** Nach ordnungsgemäßem Anzünden des Brenners diesen kurz vorheizen (ca. 30 Sekunden), bis der Brennerkopf die optimale Betriebstemperatur erreicht hat.

Dichtheitsprüfung des Mini Brenners
Überprüfen Sie die Dichtheit Ihres Gerätes nur im Freien. Suchen Sie nie ein Leck mit einer Flamme, sondern benutzen Sie hierzu Seifenlauge (z. B. halbes Glas Wasser + 10 Tropfen Spülmittel) oder ein Lecksuchspray!

Falls aus Ihrem Gerät Gas entweicht (Gasgeruch), bringen Sie es sofort nach draußen an einen Ort mit guter Luftzirkulation und ohne Zündquelle, wo das Leck gesucht und behoben werden kann.

Bestimmungsgemäßer Gebrauch
Dieser kleine Vielzweckbrenner mit piezoelektrischer Zündung ist ideal für Hobby, Modellbau, Werkstatt, Laborarbeiten und feine Lötarbeiten. Er eignet sich auch zum Karamellisieren von Süßspeisen, z. B. Crème-brulée. Ideal auch zum Flambieren, Enthäuten von Paprika und Tomaten, sowie zum Überbacken von Käse (Zwiebelsuppe etc.). Außerdem kann das Gerät auch als Werkzeug verwendet werden. Dieses Gerät ist ausschließlich für die Benutzung in privaten Haushalten bestimmt. Benutzen Sie das Gerät nicht gewerblich.

Gerät mit Gas befüllen (ohne Abb.)
Dieser Mini Brenner ist aus Versand- und Sicherheitsgründen ohne Gasfüllung. Bitte vor Inbetriebnahme mit einem Nachfüllgas an der Unterseite am Gaseinfüllventil (Nr. 5) befüllen. Danach vergewissern Sie sich, dass das Gaseinfüllventil (Nr. 5) dicht ist. Nehmen Sie ein halbes Glas Wasser mit 10 Tropfen Spülmittel und pinseln Sie das Gaseinfüllventil (Nr. 5) ab. Bei Undichtheit entstehen kleine Bläschen.
- Benutzen Sie nur ein Propan/Butan-Gasgemisch mit maximal 14% Propananteil (zum Beispiel das CFH Nachfüllgas (14% Propan / 86% butan) Nr. 52103). Alternativ können Sie auch ein Feuerzeug-Nachfüllgas verwenden, welches nur Butangas beinhaltet. Auf keinen Fall darf das Ersatzgas einen höheren Propananteil haben als das CFH Nachfüllgas (siehe Dosenaufdruck).
- Zum Gasbefüllen ist es wichtig, dass zuerst der Flammenregulierhebel (Nr. 6) geschlossen ist. In diesem Fall den Flammenregulierhebel auf Position Θ stellen.
- Stecken Sie nun den Einfüllstutzen des Nachfüllgases vertikal nach unten auf das Gaseinfüllventil (Nr. 5). Durch Pumpen erzielen Sie das beste Ergebnis. Warten Sie nach dem Befüllen/Nachfüllen ein paar Minuten, damit sich das Gas stabilisiert. Erst danach zünden.
- Das Befüllen muss im Freien und fern von allen möglichen Zündquellen, wie offenen Flammen, Zündflammen, elektrischen Kochgeräten und entfernt von anderen Personen erfolgen. Beim Befüllen nicht rauchen **(Explosionsgefahr bei Nichtbeachtung).**

Das Gerät nur in gut belüften Räumen verwenden

Zünden und Ausschalten
- Entfernen Sie die Schutzkappe (9) und entriegeln Sie die Sicherung (2) durch Drehen entgegen dem Uhrzeigersinn.
- Drücken Sie den Zündknopf (1), um die Flamme anzuzünden.
- Durch das Loslassen des Zündknopfes (1) erlischt die Flamme automatisch.
- Schieben Sie den Feststellhebel (7) nach dem Zünden in die Position „Lock', damit die Flamme kontinuierlich brennt, ohne den Zündknopf (1) gedrückt halten zu müssen. Durch Schieben des Feststellhebels(7) in die Position „OFF' erlischt dann die Flamme.

Einstellung der Flamme
Bewegen Sie den Flammenregulierhebel (6) in Richtung „+", um die Flammenintensität zu steigern oder in Richtung „-", um die Flammenintensität zu verringern.

Lagerung und Transport
Nach Arbeitsende und vor der Lagerung lassen Sie das Gerät vollständig abkühlen (mindestens 20 Minuten). Danach können Sie das Gerät an einem sicheren und trockenen Ort lagern.
Beim Transport muss das Gerät vollständig abgekühlt sein. Achten Sie darauf, dass der Mini Brenner beim Transport gesichert ist.

Reinigung des Gerätes
Die Reinigung des Gerätes ist bei ausgekühltem Brenner mit einem trockenen Tuch möglich. Keine Putzmittel verwenden, da sonst die Brennerlöcher und die Gasdüse verstopfen können.

Wartung + Reparatur
Nur vorgeschriebene Ersatzteile verwenden. Nie ein Gerät mit einem beschädigten Teil in Betrieb nehmen. Reparaturen, auch Düsentausch, nur durch einen autorisierten Flüssiggasfachhändler oder den Hersteller/Vertreiber durchführen lassen. Im Reparaturfall Hersteller kontaktieren unter der unten angegebenen Serviceadresse.

Keine Änderung am Gerät vornehmen. Zusammenbau und Einstellungen, die vom Hersteller vorgenommen wurden, sind nicht zu verändern. Es kann gefährlich sein, eigenmächtig am Gerät bauliche Änderungen vorzunehmen, Teile zu entfernen oder andere Teile zu verwenden, die für das Gerät nicht vom Hersteller/Vertreiber zugelassen sind.

Garantie
Sie erhalten auf dieses Gerät 2 Jahre Garantie ab Kaufdatum. Die Garantiefrist beginnt mit dem Kaufdatum. Bitte bewahren Sie den Original Kassenbon gut auf. Diese Unterlage wird als Nachweis für den Kauf benötigt. Tritt innerhalb von 2 Jahren ab dem Kaufdatum dieses Produktes ein Material- oder Fabrikationsfehler auf, wird das Produkt von uns – nach unserer Wahl – für Sie kostenlos repariert oder ersetzt. Diese Garantieleistung setzt voraus, dass innerhalb der Zwei-Jahres-Frist das defekte Gerät und der Kaufbeleg (Kassenbon) vorgelegt und schriftlich kurz beschrieben wird, worin der Mangel besteht und wann er aufgetreten ist. Wenn der Defekt von unserer Garantie gedeckt ist, erhalten Sie das reparierte oder ein neues Produkt zurück. Mit Reparatur oder Austausch des Produktes beginnt keine neuer Garantiezeitraum. Im Garantiefall kontaktieren Sie uns per E-Mail unter info@cfh-gmbh.de. Wir setzen uns dann unverzüglich mit Ihnen in Verbindung.

Umweltbhinweise
Die Gastung besteht aus umweltfreundlichem Flüssiggas und stellt keine Gefahr für die Umwelt oder Ozonschicht dar. Beachten Sie die Richtlinien für Flüssiggas. Die Nachfüllgasdose und deren Inhalt unterliegen nicht einer Haltbarkeitsdauer.

Entsorgung der Nachfüllgasdose
Restentleerte Gasdosen können dem Sammelsystem der dualen Systeme zugeführt werden. Nicht restentleerte Dosen sind der Schadstoffsammlung zuzuführen.

Entsorgung des Gerätes
Das Gerät ist aus wieder verwertbaren Materialien hergestellt. Für Entsorgung und Recycling dieses Gerätes das zuständige örtliche Amt für Recycling oder das Abfallentsorgungsunternehmen kontaktieren.

Der Mini Brenner soll Ihnen über viele Jahre eine nützliche Hilfe sein.

Technische Daten

Verbrauch:	ca. 6,6 g/h
Nennwärmebelastung:	ca. 0,09 kW
Zündsystem:	Piezozündung
Gasart:	Propan/Butan-Gasgemisch

Technische und optische Änderungen vorbehalten.

Vertretung Schweiz:
Arnold Winkler, Madetswilerstr. 18, CH-8332 Russikon, Tel. +41-44954-8383.

FR FRANÇAIS

CFH Brûleur Mini 010

Important: Lire attentivement ce mode d'emploi pour vous familiariser avec l'appareil avant de le mettre en service pour la première fois. Conserver ce mode d'emploi pour pouvoir le lire à nouveau en cas de besoin.

Le kit consiste en 1 brûleur et 1 mode d'emploi

Description du brûleur Mini (voir l'illustr.):
Bouton d'allumage (1)
Sécurité (2)
Réservoir de gaz (3)
Pied de sécurité(4)
Vanne de remplissage de gaz (5)
Levier de régulation de la flamme (6) (face opposée)
Levier de blocage (7)
Brûleur et buse à gaz (8)
Capot de protection (9)

Veuillez vérifier que le produit livré est complet.

⚠ **Consignes de sécurité et avertissements**
- Lire le mode d'emploi avant d'utiliser l'appareil.
- Respecter les consignes de sécurité apposées sur la recharge de gaz!
- Pied de sécurité: L'appareil est livré avec un pied de sécurité (N° 4) de manière à ce que le brûleur Mini puisse être installé de manière sûre et confortable. **Le pied de sécurité (N° 4) est fixé au réservoir de gaz.**
- Veiller à avoir une surface de rangement horizontale pour que l'appareil ne bascule pas.
- **Conserver l'appareil et la recharge de gaz hors de la portÉe des enfants.**
- N'utilisez jamais un appareil qui fuit (odeur de gaz), qui est endommagé ou ne fonctionne pas correctement **(risque de blessure).**
- Ne jamais rechercher une fuite avec une flamme mais avec de l'eau savonneuse.
- Ne pas toucher le chalumeau quand il est chaud **(Risque de brûlure)!**
- Le chalumeau est très chaud après l'extinction de la flamme! Ne pas toucher le chalumeau.
- **Attention : les parties accessibles peuvent être très chaudes. Tenir l'appareil hors de portée des enfants.** Ne pas poser le chalumeau allumé (risque d'incendie). Ne pas laisser l'appareil sans surveillance en cours de fonctionnement. **Prudence!** Même après la fin de l'utilisation, ne pas poser le chalumeau chaud sur une matière inflammable – **Risque d'incendie.**
- Couper immédiatement la flamme en cas d'interruption ou d'arrêt du travail **(risque de brûlure).**
- Assurez-vous que la buse est toujours propre et exempte de poussières et ne laissez pas tomber l'appareil. Ce sont les deux causes de pannes les plus courantes.
- N'utiliser l'appareil que dans des lieux bien ventilés et loin de sources d'ignition ou d'objets inflammables.
- Maintenir l'appareil éloigné du visage, du corps et des vêtements, quand il est allumé et en utilisation. **(Risque de brûlure).**
- Ranger l'appareil et la cartouche de gaz à l'abri du rayonnement solaire direct. Ne pas exposer à une température supérieure à 50°C.
- Le propane/butane est un gaz extrêmement inflammable, à traiter avec précaution.
- Après chaque utilisation, assurez-vous que le levier de régulation de la flamme (N° 6) soit sur la **position** Θ le levier de blocage (N° 7) sur la **position OFF** et la flamme complètement éteinte.
- Laisser refroidir l'appareil après usage avant de le ranger.
- Ne pas utiliser l'appareil plus de 10 minutes. Après 5 minutes de pause, remettre éventuellement du gaz et allumer à nouveau.
- Ne pas toucher aux parties fixes de l'appareil.
- Pas de effectuer de manipulations ou des modifications sur l'appareil.
- Ne jamais utiliser l'appareil à proximité de sources de chaleur ou d'une flamme ouverte.
- Ne pas percer ni ouvrir l'appareil.
- Respecter toutes les dispositions de sécurité et précautions qui sont énumérées sur la recharge de gaz.
- Ne laissez pas l'appareil sans surveillance quand il est allumé ou en phase de refroidissement.
- Ne pas conserver l'appareil et la recharge de gaz à proximité de sources de chaleur (chauffages, appareils électriques, fours ou rayonnement solaire intense, etc.).
- L'appareil n'est pas adapté pour l'allumage de barbecue au charbon de bois. Chaleur de rétroréflexion trop élevée – **risque de brûlure.**
- L'appareil n'a pas d'isolation électrique. Ne travailler que sur des appareils ou parties d'appareil qui soient totalement hors tension électrique.
- Ne pas secouer l'appareil avant la mise en service et pendant le travail. Dans ce cas, le gaz peut passer dans le chalumeau sous forme liquide et provoquer une flamme rougeâtre incontrôlable. Les propriétés de chauffe de l'appareil en sont perturbées. Dans ce cas, pousser immédiatement le levier de blocage (N° 7) à la **position OFF**. L'alimentation en gaz est arrêtée et aucun gaz ne peut plus s'échapper de manière incontrôlée.
- **IMPORTANT:** Après l'allumage correct du chalumeau, le préchauffer brièvement (env. 30 secondes) jusqu'à ce que la tête atteigne la température de fonctionnement optimale.

Contrôle d'étanchéité du brûleur Mini
Ne contrôler l'étanchéité de l'appareil qu'en plein air. Ne cherchez jamais une fuite avec une flamme, mais utilisez pour cela de l'eau savonneuse (ex. un demi-verre d'eau + 10 gouttes de produit nettoyant) ou un spray de recherche de fuite!

Si du gaz s'échappe (odeur de gaz), porter immédiatement l'appareil à l'extérieur dans un lieu avec une bonne circulation d'air et sans source d'ignition, où vous pourrez rechercher et réparer la fuite.

Utilisation conforme aux dispositions
Ce petit brûleur à usages multiples avec allumage piézo-électrique est Idéal pour hobby, modélisme, garage, travaux en laboratoire et des travaux de soudure fine. Il convient également pour la caramélisation de desserts, comme la crème brûlée. Idéal pour flamber, peler des poivrons et tomates, ainsi que faire fondre du fromage (soupe à l'oignon, etc.). En outre, on peut également utiliser l'appareil comme outil. Cet appareil n'est prévu que pour une utilisation domestique privée. Ne pas utiliser l'appareil professionnellement.

Remplir l'appareil de gaz (sans illustr.)
Ce brûleur Mini n'est pas chargé en gaz pour des raisons d'expédition et de sécurité. Avant la mise en service, veuillez remplir avec une recharge de gaz du côté inférieur à la vanne de remplissage de gaz (N° 5) . Ensuite, assurez-vous que la vanne de remplissage de gaz (N° 5) est fermée de manière étanche. Prenez un demi-verre d'eau avec 10 gouttes de produit nettoyant et badigeonnez la vanne de remplissage du gaz (N° 5). En cas de manque d'étanchéité, il apparaît des petites bulles.
- N'utiliser qu'un mélange de gaz propane/butane à 14% de propane maxi (par exemple le gaz de la recharge CFH (14% propane / 86% butane) No. 52103). Sinon, vous pouvez également utiliser une recharge pour briquet qui ne contient que du butane. En aucun cas, il ne peut être utilisé une part plus élevée de propane que celle contenue dans la recharge CFH (voir ce qui est écrit sur la boîte).
- Pour le remplissage de gaz, il est important de fermer d'abord le levier de régulation de la flamme (N° 6). Dans ce cas, mettre la régulation de la flamme sur la position ⊖.
- Mettez le support de remplissage du gaz de recharge verticalement vers le bas sur la vanne de remplissage de gaz du brûleur (N° 5). Vous obtenez le meilleur résultat en pompant. Après le remplissage, attendez quelques minutes que le gaz se stabilise. N'allumez qu'ensuite.
- Le remplissage doit se faire à l'air libre et loin de toutes les sources d'ignition possibles, comme des flammes ouvertes, des flammes d'allumage, des appareils électriques et loin d'autres personnes. Ne pas fumer pendant le remplissage **(Risque d'explosion)**.

N'utiliser l'appareil que dans des espaces bien ventilés.

Allumer et éteindre
- Enlever le capuchon de protection (9) et déverrouiller la protection (2) en tournant en sens inverse des aiguilles d'une montre.
- Appuyer sur le bouton d'allumage (1), pour allumer la flamme.
- En lâchant le bouton d'allumage (1) la flamme s'éteint automatiquement.
- Après l'allumage, pousser le levier de blocage (7) sur la position « Lock » pour que la flamme brûle en continu sans être obligé de continuer à appuyer sur le bouton d'allumage (1). En poussant le levier de blocage (7) à la position « OFF » la flamme s'éteint.

Réglage de la flamme
Pousser le levier de réglage de la flamme (6) dans le sens « + », pour augmenter l'intensité de la flamme ou dans le sens « -», pour diminuer l'intensité de la flamme.

Rangement et transport
Laisser complètement refroidir l'appareil à la fin du travail et avant le stockage (au moins pendant 20 minutes). Ensuite vous pouvez stocker l'appareil dans un endroit sûr et sec.
Il faut que l'appareil soit complètement refroidi lors du transport. Assurez-vous que le brûleur Mini soit sécurisé lors du transport.

Nettoyage de l'appareil
Vous pouvez nettoyer l'appareil avec un chiffon sec après l'avoir laissé refroidir. Ne pas utiliser de produits de nettoyage, ils pourraient boucher les trous du chalumeau et la buse de gaz.

Entretien + réparation
N'utiliser que les pièces de rechange prescrites. Ne pas utiliser un appareil ayant une pièce endommagée. Ne faire effectuer les réparations, même le remplacement de la buse, que par un spécialiste en gaz liquide agréé ou par le fabricant/distributeur. En cas de réparation, contactez le constructeur via le service après-vente du vendeur.
Ne pas procéder à des modifications sur l'appareil: Le montage et les réglages effectués par le fabricant ne doivent en aucun cas être modifiés. Il peut être dangereux de procéder soi-même à des modifications structurelles sur l'appareil, de retirer des pièces ou d'en utiliser d'autres non autorisées par le fabricant/distributeur.

Garantie
Vous bénéficiez d'une garantie de 2 ans pour cet appareil à partir de la date d'achat. Le délai de garantie commence à la date d'achat. Conserver l'original du ticket de caisse. Ce document est nécessaire comme preuve de l'achat. S'il y a un défaut de matériel ou de fabrication pendant 2 ans à partir de la date d'achat de ce produit, le produit sera réparé ou remplacé gratuitement à notre gré. Cette garantie exige que l'appareil défectueux et la preuve d'achat (ticket de caisse) soient présentés, nous faire une brève description du défaut et dire quand il s'est produit. Si le défaut est couvert par notre garantie, vous recevrez le produit réparé ou un nouveau produit. La réparation ou le remplacement du produit ne prolonge pas la durée de la garantie. Veuillez nous contacter, en cas de garantie, par courriel sous info@cfh-gmbh.de. Nous vous contacterons immédiatement.

Aspects environnementaux
Le gaz contenu dans la bouteille est un gaz liquide non polluant, sans risques pour l'environnement ou la couche d'ozone. Respecter les directives pour le gaz liquide. La recharge et son contenu ne sont pas soumis à une durée de conservation.

Élimination de la cartouche de recharge de gaz
Il faut éliminer les cartouches de gaz complètement vides par le système de tri, de recyclage et de prévention des emballages. Apporter les cartouches qui ne sont pas complètement vidées à la collecte des substances nocives.

Élimination de l'appareil
L'appareil est fabriqué en matériaux recyclables. Pour l'élimination et le recyclage de cet appareil, contactez l'organisme local compétent pour le recyclage ou l'entreprise d'élimination des déchets.

Le brûleur Mini vous rendra de précieux services pendant de longues années.

Données techniques

Consommation:	env. 6,6 g/h
Charge thermique nominale :	env. 0,09 kW
Système d'allumage:	Allumeur piézo-électrique
Type de gaz:	Mélange de gaz propane/butane

Sous réserve de modifications techniques et de design.

Représentation en Suisse:
Arnold Winkler, Madetswilerstr. 18, CH-8332 Russikon, Tél. +41-44954-8383.

NL NEDERLANDS

CFH Minibrander 010

Belangrijk: Lees deze gebruiksaanwijzing zorgvuldig door, zodat u aan het apparaat gewend bent, voordat u het voor het eerst gebruikt. Bewaar de gebruiksaanwijzing goed zodat u, als dat nodig is, deze steeds weer kunt doorlezen.

De set bestaat uit 1 minibrander en 1 gebruiksaanwijzing.

Beschrijving minibrander (zie afb.):
Ontstekingsknop (1)
Beveiliging (2)
Gasfles (3)
Veiligheidsstandaard (4)
Gasvulventiel (5)
Vlaminstelhendel (6) (aan de tegenover liggende kant)
Vastzethendel (7)
Brander en gasspreuier (8)
Beschermkap (9)

Controleer de goederen a.u.b. op volledigheid.

⚠ **Veiligheidsinstructies en waarschuwingen**
- Lees de gebruiksaanwijzing voordat het apparaat gebruikt wordt.
- Let op de veiligheidsinstructies op het navulgas!
- Veiligheidsstandaard: Het apparaat wordt geleverd met een veiligheidsstandaard (nr. 4) zodat de brander veilig en gemakkelijk neergezet kan worden. **De veiligheidsstandaard (nr. 4) is vast verbonden met de gasfles.**
- Zorg voor een horizontale plaats om het apparaat neer te zetten, zodat het niet om kan vallen.
- **Houd het apparaat en de navulgasfles altijd buiten het bereik van kinderen.**
- Gebruik geen apparaat dat lek (gaslucht) of beschadigd is of niet goed functioneert **(gevaar voor verwonding).**
- Zoek een lek nooit met een vlam maar met zeepsop.
- Raak de brander niet aan als deze heet is **(gevaar voor verbranding)!**
- De brander is, direct nadat de vlam is uitgegaan, erg heet! Raak de brander niet aan.
- **Voorzichtig: aan te raken onderdelen kunnen erg heet zijn. Houd het apparaat buiten het bereik van kinderen.** Leg de aangestoken brander niet neer (brandgevaar). Laat het apparaat niet zonder toezicht als het werkt. **Voorzichtig!** Leg de hete brander ook na het gebruik niet op brandbare materialen – **brandgevaar.**
- Doof de vlam direct als u het werk onderbreekt of klaar bent **(gevaar voor verbranding).**
- Bescherm de sproeier tegen stof en laat het apparaat niet vallen. Dat zijn de meest voorkomende oorzaken van een mankement.
- Gebruik het apparaat uitsluitend op goed geventileerde plaatsen en uit de buurt van ontstekingsbronnen en ontvlambare voorwerpen.
- Houd het apparaat altijd weg van gezicht, lichaam en kleding als het aangestoken en in gebruik is **(gevaar voor verbranding).**
- Berg het apparaat en de gasfles beschermd tegen direct zonlicht op. Stel het niet bloot aan een temperatuur van meer dan 50 °C.
- Propaan/butaan is een zeer ontbrandbaar gas. Ga er voorzichtig mee om.
- Zorg ervoor dat na elk gebruik de gasinstelhendel (nr. 6) in de **stand** Θ staat. Zorg er ook voor dat de vastzethendel (nr. 7) in de **stand OFF** staat en de vlam helemaal uit is.
- Laat het apparaat na gebruik afkoelen, voordat het wordt opgeslagen afkoelen.
- Gebruik het apparaat niet langer dan 10 minuten zonder onderbreking. Daarna 5 minuten pauzeren, eventueel het gas bijvullen en opnieuw aansteken.
- Verander vast gemonteerde onderdelen van het apparaat niet.
- Voer geen manipulaties of wijzigingen uit aan het apparaat.
- Gebruik het apparaat nooit in de buurt van verwarmingsbronnen of een open vlam.
- Boor niet in het apparaat en open het niet.
- Houd u aan alle veiligheidsvoorschriften en -maatregelen die op de navulgasfles staan.
- Laat het apparaat nooit zonder toezicht, als het brandt of zich in de afkoelfase bevindt.
- Bewaar het apparaat en het navulgas niet in de buurt van warmtebronnen (verwarmingen, elektrische apparaten, ovens of sterke zonnestraling enz.).
- Het apparaat is niet geschikt om houtskool in een grill aan te steken. De reflecterende hitte is te hoog – **gevaar voor verbranding.**
- Het apparaat heeft geen elektrische isolatie. Werk alleen aan apparaten of onderdelen van apparaten als deze zonder netspanning zijn.
- Vóór het aanzetten en tijdens het werken mag het apparaat niet geschud worden. In dat geval kan er gas in vloeibare vorm naar de brander stromen en tot een ongecontroleerde, felrode vlam leiden. De brandeigenschappen van het apparaat worden daardoor nadelig beïnvloed. Schuif in dat geval de vastzethendel (nr. 7) onmiddellijk in de **stand OFF**. De gastoevoer wordt gestopt en er kan geen gas meer ongecontroleerd ontsnappen.
- **BELANGRIJK:** Verwarm de brander even (ca. 30 seconden) voor, nadat u deze correct hebt aangesteken, totdat de branderkop de optimale bedrijfstemperatuur bereikt heeft.

Dichtheidscontrole van de minibrander
Controleer de dichtheid van uw apparaat uitsluitend in de open lucht. Zoek nooit een gaslek met een vlam, maar maak gebruik van zeepsop (bijv. een half glas water + 10 druppels afwasmiddel) of een lekzoekspray!

Mocht er gas uit uw apparaat ontsnappen (gasgeur), breng het dan direct naar buiten naar een plaats met een goede luchtcirculatie en zonder ontstekingsbron, waar het lek gezocht en verholpen kan worden.

Gebruik volgens de voorschriften
Deze multifunctionele brander met piëzo-elektrische ontsteking is ideaal voor hobby, modelbouw, werkplaats, laboratoriumwerk en fijn soldeerwerk. Hij is ook geschikt voor het karamelliseren van zoete gerechten, bijv. crème brûlée. Ideaal ook voor het flamberen, ontvellen van paprika en tomaten en voor het gratineren van kaas (uiensoep, enz.). Bovendien kan het apparaat ook gebruikt worden als gereedschap. Dit apparaat is uitsluitend bestemd voor gebruik in de privéhuishouding. Gebruik het apparaat niet commercieel.

Het apparaat met gas vullen (zonder afb.)
Deze minibrander is om verzend- en veiligheidsredenen niet gevuld met gas. Voor de ingebruikneming vullen met een navulgas in het gasvulventiel (Nr. 5) aan de onderkant. Daarna controleert u of het gasvulventiel (nr. 5) niet lek is. Neem een half glas water met 10 druppeltjes afwasmiddel en smeer het gasvulventiel (nr. 5) ermee in. Als het lek is, ontstaan er kleine luchtbelletjes:
- Gebruik alleen een gasmengsel van propaan/butaan met maximaal een 14% propaanaandeel van 14% (bijvoorbeeld het CFH Navulgas (14% propaan / 86% butaan) nr. 52103). Eventueel kunt u ook aanstekergas gebruiken dat alleen butaangas bevat. Het vervangende gas mag in geen geval een hoger propaanaandeel hebben dan het CFH Navulgas (zie opdruk op de bus).
- Als u gas bijvult is het belangrijk dat eerst de vlaminstelhendel (nr. 6) aan de brander gesloten is. Mocht dat niet het geval zijn, zet dan de vlaminstelhendel in de stand Θ.
- Steek nu de vuldop van het navulgas verticaal naar beneden op het gasvulventiel (nr. 5). Door te pompen behaalt u het beste resultaat. Wacht na het vullen of bijvullen een paar minuten zodat het gas zich stabiliseert. Steek de brander daarna pas aan.
- Het bijvullen moet buiten gedaan worden, niet in de buurt van ontstekingsbronnen zoals open vlammen, waakvlammen, elektrische kookapparaten en niet in de buurt van personen. Rook niet wanneer u de brander bijvult **(explosiegevaar bij niet-inachtneming).**

Gebruik het apparaat uitsluitend in goed geventileerde ruimten.

Aansteken en uitzetten
- Verwijder de beschermkap (9) en ontgrendel de beveiliging (2) door hem tegen de wijzers van de klok in te draaien.
- Druk op de ontstekingsknop (1) om de vlam aan te steken.
- Door het loslaten van de ontstekingsknop (1) gaat de vlam automatisch uit.
- Schuif de vastzethendel (7) na het ontsteken in de stand „Lock", zodat de vlam constant brandt, zonder de ontstekingsknop (1) ingedrukt te moeten houden. Door de vastzethendel (7) in de stand „OFF" te schuiven, gaat de vlam weer uit.

Instellen van de vlam
Schuif de vlaminstelhendel (6) in de richting van de „+" om de vlamintensiteit te verhogen of in de richting van de „-" om de vlamintensiteit te verlagen.

Bewaren en vervoer
Laat het apparaat na beëindiging van de werkzaamheden en vóór het opbergen volledig afkoelen (minimaal 20 minuten). Daarna kunt u het apparaat op een veilige en droge plek opbergen.
Bij het vervoer moet het apparaat volledig afgekoeld zijn. Zorg er voor dat de minibrander beveiligd is tijdens het vervoer.

Reiniging van het apparaat
Als de brander afgekoeld is, kan hij met een droog doekje worden gereinigd. Gebruik geen schoonmaakmiddelen omdat anders de branderopeningen en gasspreoier verstopt kunnen raken.

Onderhoud + reparatie
Gebruik alleen de voorgeschreven onderdelen. Gebruik nooit een apparaat met een beschadigd onderdeel. Reparaties, ook het vervangen van de sproeier, mogen alleen worden uitgevoerd door een erkende dealer van vloeibaar gas of door de fabrikant. Neem in geval van een reparatie contact op met de fabrikant via het onderstaand opgegeven serviceadres.
Wijzig niets aan het apparaat. Montage en instellingen, die door de fabrikant zijn aangebracht, mogen niet veranderd worden. Het kan gevaarlijk zijn zelf de constructie van het apparaat te veranderen. Ook mogen geen onderdelen verwijderd of gebruikt worden die niet door de fabrikant voor dit apparaat zijn goedgekeurd.

Garantie
U krijgt op dit apparaat 2 jaar garantie vanaf de aankoopdatum. De garantietermijn begint op de aankoopdatum. Bewaar de originele kassabon goed. Deze is nodig als bewijs van de aankoop. Als er binnen 2 jaar vanaf de aankoopdatum een defect aan het materiaal- of productiefout optreedt, wordt het product door ons – naar onze keuze – gratis voor u gerepareerd of vervangen. Voorwaarde voor deze garantieclaim is dat het defecte apparaat en de koopbon (kassabon) binnen de termijn van twee jaar voorgelegd worden en beschreven wordt waaruit het gebrek bestaat en wanneer het opgetreden is. Als het defect is gedekt door onze garantie, ontvangt u het gerepareerde of een nieuw product terug. Met de reparatie of vervanging van het product begint geen nieuwe garantietermijn. In geval van garantie neemt u per e-mail contact met ons op via info@cfh-gmbh.de. Wij nemen dan zo snel mogelijk contact met u op.

Milieu-instructies
De gasvulling bestaat uit milieuvriendelijk vloeibaar gas en vormt geen gevaar voor het milieu of de ozonlaag. Neem de richtlijnen voor vloeibaar gas in acht. De navulgasfles en de inhoud ervan hebben geen houdbaarheidsdatum.

Afvalverwerking van de navulgasfles
Gooi een lege gasfles niet bij het huisvuil, maar voer hem af als klein chemisch afval. Niet volledig legen flessen moeten bij de inzameling van schadelijke stoffen gedaan worden.

Afvalverwerking van het apparaat
Het apparaat is gemaakt van recyclebare materialen. Voor de afvalverwerking en recycling van dit apparaat kunt u het beste contact opnemen met de voor recycling bevoegde plaatselijke instantie of met een afvalverwerkingsbedrijf.

De minibrander moet gedurende vele jaren een nuttige hulp voor u zijn.

Technische gegevens

Verbruik:	ca. 6,6 g/h
Nominale warmtebelasting:	ca. 0,09 kW
Ontstekingssysteem	Piëzo-ontsteking
Gassoort:	propaan/butaangasmengsel

Technische en optische wijzigingen voorbehouden.

IT ITALIANO

CFH mini fiammeggiatore 010

Importante: leggere attentamente le istruzioni d'uso per acquistare dimestichezza con l'apparecchio prima di assemblarlo al contenitore del gas. Conservare le istruzioni d'uso per poterle rileggere per futuri riferimenti.

Il set è composto da 1 mini fiammeggiatore e un'istruzione d'uso.

Descrizione mini-fiammeggiatore (ved. foto):
Pulsante d'accensione (1)
Sicura (2)
Serbatoio del gas (3)

- Przesunąć dźwignię ustalającą (7) po zapaleniu do pozycji „Lock", dzięki czemu płomień będzie się palił ciągle bez konieczności stałego wciskanią przycisku (1). Po przesunięciu dźwigni ustalającej (7) do pozycji „OFF" następuje zgaśnięcie płomienia.

Nastawianie płomienia
Przesunąć dźwignię regulacji (6) w kierunku „+", aby zwiększyć intensywność płomienia lub w kierunku „-", aby ją zmniejszyć.

Przechowywanie i transport
Przy zachowaniu **OFF** pozycji, i przed składowaniem urządzenia należy je pozostawić do całkowitego schłodzenia (przynajmniej 20 minut). Następnie można przechowywać urządzenie w suchym i bezpieczym miejscu.
Podczas transportu urządzenie musi być całkowicie schłodzone. Należy przestrzegać, żeby palnik Mini był zawsze zabezpieczony podczas transportu.

Czyszczenie urządzenia
Czyszczenie urządzenia jest możliwe przy ostudzonym palniku oraz przy pomocy suchej ścierki. Nie należy używać środków czyszczących, gdyż może to pozatykać otwory palnika i dyszy gazowej.

Konserwacja + naprawa
Stosować tylko zalecane części zamienne. Nigdy nie uruchamiać urządzenia z uszkodzoną częścią. Naprawę, także wymianę dyszy, można zlecać do wykonania jedynie autoryzowanemu dystrybutorowi gazu płynnego lub producentowi. W przypadku naprawy, należy skontaktować się z producentem na podany poniżej adres serwisu.
Nie wolno dokonywać żadnych zmian w urządzeniu. Nie można zmieniać montażu i ustawień dokonanych przez producenta. Samodzielne dokonywanie zmian konstrukcyjnych urządzenia, usuwanie części lub stosowanie innych części nie zatwierdzonych dla niniejszego urządzenia przez producenta może być niebezpieczne.

Gwarancja
Na urządzenie to otrzymują Państwo 2 lata gwarancji licząc od daty zakupu. Okres gwarancji rozpoczyna się od daty zakupu. Należy zachować oryginalny dowód zakupu. Niniejszy dokument jest wymagany jako dowód zakupu. Należy w przeciągu 2 lat od daty zakupu niniejszego produktu wystąpią wady materiałowe lub produkcyjne, wówczas produkt będzie przez nas– według naszego uznania– bezpłatnie naprawiony lub wymieniony. Niniejsza gwarancja zakłada przedłożenie w okresie 2 lat wadliwego urządzenia i dowodu zakupu (paragon,) oraz krótkiego pisemnego opisu, na czym polega wada i kiedy wystąpiła. Jeśli wada/usterka będzie objęta naszą gwarancją, otrzymacie Państwo z powrotem naprawiony lub nowy produkt. Naprawa lub wymiana produktu nie oznacza rozpoczęcia nowego okresu gwarancji. W przypadach dotyczących gwarancji prosze kontaktować się z nami przez e-mail: info@cfh-gmbh.de. Skontaktujemy się z Państwem niezwłocznie.

Instrukcje dotyczące ochrony środowiska
Wypełnienie gazem składa się z przyjazngo środowisku gazu płynnego i nie stanowi zagrożenia dla środowiska naturalnego oraz warstwy ozonowej. Proszę przestrzegać wytycznych dotyczących gazu płynnego. Puszka z gazem uzupełniającym i jej zawartość nie podlegają okresowi ważności.

Utylizacja puszki
Puste pojemniki gazowe mogą być poddane układowi zbiorczemu z systemami dualnymi. Niecałkowicie opróżnione pojemniki należy przekazać do punktu odbioru substancji niebezpiecznych.

Utylizacja urządzenia
Urządzenie jest produkowane z materiałów nadających się do recyklingu. W celu utylizacji lub wymiany niniejszego urządzenia należy skontaktować się z właściwym lokalnym biurem ds. recyklingu bądź też firmą zajmującą się utylizacją odpadów.

Palnik Mini powinien służyć Państwu przez wiele, wiele lat.

Dane techniczne

Użytkowanie:	ok. 6,6 g/h
Nominalne obciążenie cieplne:	ok. 0,09 kW
Układ zapłonowy:	Zapłon piezoelektryczny
Rodzaj gazu:	Mieszanka gazu propan / butan

Zastrzega się prawo do wprowadzania zmian technicznych i w układzie optycznym.

(RO) ROMÂNĂ

CFH Mini arzător 010

Important: Înainte de prima utilizare citiţi cu atenţie aceste instrucţiuni, pentru a vă familiariza cu aparatul. Păstraţi instrucţiunile de folosinţă pentru a le putea consulta din nou.

Setul este alcătuit din 1 mini arzător şi 1 instrucţiuni de folosinţă.

Descriere mini arzător (a se vedea imag.):
Buton de aprindere (1)
Siguranţă (2)
Rezervor de gaze (3)
Picior de susţinere de siguranţă (4)
Suapapă de alimentare cu gaze (5)
Manetă de reglare a gazelor (6) (pe latura opusă)
Manetă de blocare (7)
Arzător şi duză de gaze (8)
Capac de protecţie (9)

Vă rugăm să controlaţi marfa în privinţa integralităţii.

⚠ Instrucţiuni de siguranţă şi de avertizare
- Citiţi instrucţiunile înainte de utilizarea aparatului.
- Ţineţi cont de indicaţiile de siguranţă aferente dozei de gaz de reumplere!
- Suport de siguranţă: Aparatul este livrat cu un picior de susţinere de siguranţă (nr. 4), astfel încât mini arzătorul să poată fi instalat în siguranţă şi comod. **Piciorul de susţinere de siguranţă (nr. 4) este conectat fix cu rezervorul de gaze.**
- Asiguraţi-vă că suprafaţa de sprijin este orizontală, pentru a preveni răsturnarea aparatului.
- **ŢINEŢI INTOTDEAUNA APARATUL ŞI RECIPIENTUL DE REUMPLERE LA DISTANŢĂ FAŢĂ DE ACCESUL COPIILOR.**
- Nu utilizaţi aparate care prezintă scurgeri (miros de gaz) sau deteriorări, sau care nu funcţionează în mod corect **(pericol de leziuni).**
- Pentru depistarea scurgerilor utilizaţi doar soluţie de apă şi săpun, nicidată flacără deschisă.
- Nu atingeţi arzătorul atunci când acesta este fierbinte **(pericol de arsuri)!**
- Imediat după stingerea flăcării, arzătorul este extrem de fierbinte! Nu atingeţi arzătorul.
- **Precauţie: părţile accesibile pot fi extrem de fierbinţi. Ţineţi copiii la distanţă de aparat.** Nu sprijiniţi arzătorul aflat în funcţiune (pericol de incendiu). Nu lăsaţi aparatul să funcţioneze nesupravegheat. **Precauţie!** Nici după finalizarea utilizării, nu lăsaţi arzătorul încins pe materiale inflamabile – **Pericol de incendiu.**
- La întreruperea, respectiv la terminarea activităţii este necesară întreruperea imediată a flacării **(pericol de arsuri).**
- Ţineţi duza la distanţă faţă de praf şi nu lăsaţi aparatul să cadă. Acestea sunt cele mai frecvente cauze de defectare.
- Utilizaţi aparatul numai în locuri bine ventilate, la distanţă de surse de aprindere sau obiecte inflamabile.
- Nu apropiaţi aparatul de faţă, corp şi îmbrăcăminte dacă este aprins şi în funcţiune **(pericol de ardere).**
- Depozitaţi aparatul şi doza de gaz la loc ferit de radiaţia solară directă. Nu expuneţi la temperaturi de peste 50°C.
- Propanul/Butanul este un gaz extrem de inflamabil, manevraţi cu precauţie.
- Asiguraţi-vă că, după fiecare utilizare, maneta de reglare a gazelor (nr. 6), se află în **poziţia** Ø, că maneta de blocare (nr. 7) se află în **poziţia OFF** şi flacăra este stinsă complet.
- După utilizare lăsaţi aparatul să se răcească, înainte de a-l depozita.
- Nu utilizaţi aparatul în continuu pentru mai mult de 10 minute. Apoi faceţi pauză timp de 5 minute, eventual reumpleţi cu gaz şi aprindeţi din nou.
- Nu modificaţi piesele montate fix ale aparatului.
- Nu este admisă modificarea neautorizată, respectiv efectuarea de transformări la nivelul aparatului.
- Nu utilizaţi niciodată aparatul în apropierea surselor de căldură sau a unei flăcări deschise.
- Nu perforaţi şi nu desfaceţi aparatul.
- Respectaţi toate reglementările şi măsurile de siguranţă specificate pe recipientul de reumplere cu gaz.
- Nu lăsaţi niciodată aparatul nesupravegheat atunci când se află în funcţiune sau în faza de răcire.
- Nu păstraţi aparatul şi gazul de reumplere în apropiere de surse de căldură (sisteme de încălzire, dispozitive electrice, cuptoare sau radiaţie solară puternică etc.).
- Aparatul nu este indicat pentru aprinderea grătarelor cu cărbuni de lemn. Căldură reflectată prea mare – **pericol de arsuri.**
- Aparatul nu are nicio izolaţie electrică. Utilizaţi doar la aparate sau părţi ale aparatelor care sunt lipsite complet de curent.
- Nu agitaţi aparatul înainte de punerea în funcţiune şi în timpul lucrului. Acest lucru poate provoca pătrunderea gazului în stare lichidă în arzător şi formarea unei flăcări necontrolate de mare amploare, de culoare roşiatică. În acest fel se distrug proprietăţile de ardere ale aparatului. În acest caz este necesară împingerea manetei de blocare (nr. 7) în **poziţia OFF**. Se opreşte alimentarea cu gaz, stopându-se astfel flacăra necontrolată.
- **IMPORTANT:** După aprinderea corectă, lăsaţi arzătorul să se preîncălzească pentru scurt timp (cca 30 de secunde) până când capul arzătorului atinge temperatura de funcţionare optimă.

Verificarea etanşeităţii mini arzătorului
Verificarea etanşeităţii aparatului se va efectua numai în aer liber. Nu căutaţi în nicio situaţie o scurgere cu o flacără, ci utilizaţi în acest scop leşie de săpun (de exemplu jumătate de pahar de apă + 10 picături de agent de spălare) sau un spray de identificare a scurgerilor!

Dacă aparatul dumneavoastră scapă gaz (miros de gaz), scoateţi-l imediat în aer liber, într-un loc cu o bună circulaţie a aerului şi lipsit de surse de aprindere, unde se poate depista şi remedia scurgerea.

Utilizarea conform scopului
Acest mic arzător cu utilizare multiplă cu aprindere piezo-electrică este ideal pentru hobby, construcţia de modele, atelier, lucrări de laborator şi lucrări fine de lipire. Este recomandat şi pentru caramelizarea dulciurilor, de exemplu Crême-brulée. Ideal şi pentru flambare, decojirea ardeilor şi a roşiilor, precum şi la gratinarea brânzei (supă de ceapă etc.). În mod suplimentat , aparatul poate fi utilizat şi ca sculă.
Acest aparat este conceput exclusiv pentru utilizarea în gospodării private. Nu utilizaţi aparatul în scop comercial.

Alimentaţi aparatul cu gaz (fără imag.)
Din considerente de expediere şi de siguranţă, acest mini arzător nu este umplut cu gaze. Înainte de punerea în funcţiune, vă rugăm să îl alimentaţi cu gaz de completare pe latura inferioară, prin intermediul supapei de alimentare cu gaze (nr. 5). Ulterior, asiguraţi-vă că supapa de alimentare cu gaze (nr. 5) este etanşă. Luaţi o jumătate de pahar de apă cu 10 picături de agent de spălare şi aplicaţi-l cu pensula pe supapa de alimentare cu gaze (nr. 5). Dacă supapa nu este etanşă vor apărea bule mici.
- Utilizaţi numai un amestec de propan/butan cu o concentraţie de propan de maxim 14% (de exemplu gaz de alimentare CFH (14% propan / 86% butan) nr. 52103). Alternativ puteţi utiliza şi un gaz destinat reumplerii brichetelor, ce conţine numai gaz butan. În acio situaţie, gazul de substituire nu trebuie să conţină o concentraţie mai ridicată de propan ca gazul de completare CFH (a se vedea textul inscripţionat pe ambalaj).
- Pentru alimentarea cu gaz este importantă pentru început închiderea la nivelul arzătorului a manetei de reglare a gazelor (nr. 6). În acest caz comutaţi regulatorul de flacără pe poziţia Ø.
- Cuplaţi ştuţul de alimentare cu gaz de completare vertical în jos la supapa de alimentare cu gaze (nr. 5). Prin pompare veţi obţine cel mai bun rezultat. După umplere/reumplere aşteptaţi câteva minute pentru ca gazul să se stabilizeze. Abia apoi aprindeţi.
- Umplerea trebuie efectuată în aer liber şi la distanţă de toate sursele de aprindere posibile, precum flăcări deschise, flăcări de aprindere, aparate electrice de gătit şi la distanţă de alte persoane. Nu fumaţi în timpul operaţiunii de umplere **(pericol de explozie în caz de nerespectare).**

Utilizaţi aparatul numai în spaţii bine ventilate.

Aprindere şi oprire
- Demontaţi capacul de protecţie (9) şi deblocaţi siguranţa (2) prin rotirea în direcţia opusă acelor de ceasornic.
- Acţionaţi butonul de aprindere (1) pentru a aprinde flacăra.
- Prin eliberarea butonului de aprindere (1), flacăra se stinge automat.
- Împingeţi maneta de blocare (7) după aprindere în poziţia „Lock", pentru a asigura arderea continuă a flăcării, fără a necesita menţinerea apăsată a butonului de aprindere (1). Prin împingerea manetei de blocare (7) în poziţia „OFF" se stinge ulterior flacăra.

Reglarea flăcării
Deplasaţi maneta de reglare a gazelor (6) în direcţia „+", pentru a creşte intensitatea flăcării sau în direcţia „-", pentru a reduce intensitatea flăcării.

Depozitare şi transport
După terminarea lucrului şi înainte de depozitare lăsaţi aparatul să se răcească complet (cel puţin 20 de minute). Apoi puteţi depozita aparatul într-un loc sigur şi uscat.
Pentru transport, aparatul trebuie să se fi răcit complet. Asiguraţi-vă că mini arzătorul este asigurat la transport.

Curăţarea aparatului
Curăţarea aparatului poate fi efectuată cu arzătorul răcit, cu o lavetă uscată. Nu utilizaţi detergenţi, în caz contrar se pot înfunda găurile arzătorului şi duza de gaz.

Întreţinere + reparaţie
Este admisă utilizarea exclusivă a pieselor de schimb utilizate. În nicio situaţie nu este permisă punerea în funcţiune a unui aparat cu o piesă defectă. Lucrările de reparaţii, inclusiv înlocuirea duzelor, vor fi solicitate numai unui distribuitor autorizat de gaze lichefiate sau de către producător/distribuitor. În caz de reparaţie contactaţi producătorul la adresa de service specificată mai jos.
Nu întreprindeţi modificări la aparat. Asamblările şi reglajele efectuate de producător nu au voie să fie modificate. Efectuarea de modificări constructive, arbitrare, la aparat, înlocuirea de piese sau utilizarea altor piese, care nu sunt omologate de producător/distribuitor pentru aparat pot fi periculoase.

Garanţie
Pentru acest aparat beneficiaţi de 2 ani de garanţie. Termenul de garanţie începe să curgă de la data cumpărării. Vă rugăm să păstraţi în mod corespunzător bonul de casă original. Acest document este necesar ca dovadă a achiziţiei. În măsura în care, în termen de 2 ani de la data cumpărării a acestui produs, survine o eroare de material sau de fabricaţie, produsul este reparat sau înlocuit de noi – în funcţie de alegerea noastră – fără generarea de costuri pentru dumneavoastră. Această prestaţie de garanţia presupune faptul că în timpul perioadei limită de 2 ani este prezentat aparatul defect şi chitanţa de achiziţionare (bonul de casă) şi este descris succint, în scris, în ce constă deficienţa şi când a apărut aceasta. Dacă defecţiunea este acoperită de garanţia noastră, atunci primiţi produsul reparat sau un produs nou. Repararea sau înlocuirea produsului nu reprezintă începutul unei noi perioade de garanţie. În caz de garanţie, vă rugăm să ne contactaţi prin e-mail la adresa info@cfh-gmbh.de. În acest caz vom lua fără întârziere legătura cu dumneavoastră.

Instrucţiuni cu privire la protecţia mediului
Alimentarea cu gaz este asigurată cu gaze lichefiate ecologice şi nu constituie un pericol pentru mediu sau stratul de ozon. Respectaţi directivele pentru gaze lichefiate. Doza cu gaz de reumplere şi conţinutul acesteia nu sunt supuse unei durate de valabilitate.

Eliminarea ca deşeu a dozei cu gaz de reumplere
Dozele de gaz golite complet pot fi administrate sistemului de colectare al sistemelor duale. Dozele negolite trebuie eliminate drept deşeuri de substanţe periculoase.

Eliminarea ca deşeu a aparatului
Aparatul este fabricat din materiale reciclabile. Pentru eliminarea ca deşeu şi reciclarea acestui aparat contactaţi centrul local responsabil de reciclare sau operatorul de gestionare a deşeurilor.

Mini arzătorul trebuie să vă ofere un ajutor util timp de mai mulţi ani.

Date tehnice

Consum:	cca. 6,6 g/h
Solicitare termică nominală:	cca. 0,09 kW
Sistem de aprindere:	aprindere piezoelectrică
Tipul gazului:	amestec de gaz propan/butan

Rezervat dreptul de a efectua modificări tehnice şi optice.

(SE) SVENSKA

CFH Minibrännare 010

Obs! Läs noga igenom den här bruksanvisningen, så att du blir bekant med maskinen innan du använder den för första gången. Förvara bruksanvisningen så att den kan läsas igen vid ett senare tillfälle.

Setet består av 1 Minibrännare och 1 Bruksanvisning.

Beskrivning av Minibrännaren (se fig.):
Tändningsknapp (1)
Säkring (2)
Gastank (3)
Säkerhetsfot (4)
Gaspåfyllningsventil (5)
Flammregleringsspak (6) (på motsatta sidan)
Arreteringsspak (7)
Brännare och gasmunstycke (8)
Skyddslock (9)

Kontrollera att produkten är fullständig.

⚠ Säkerhets- och varningshänvisningar
- Läs igenom bruksanvisningen innan du börjar använda apparaten.
- Observera säkerhetsanvisningarna på påfyllningsgasen!
- Säkerhetsstöd: Apparaten levereras med en säkerhetsfot (nr. 4) så att Minibrännaren kan ställas på ett säkert och bekvämt sätt. **Säkerhetsfoten (nr. 4) är fastcl förbunden med gastanken.**
- Ställ apparaten på vägrätt underlag så att den inte faller.
- **Barn får aldrig komma i närheten av apparaten.**
- Använd aldrig apparater som är otätta (gasluktl) eller skadade eller som ej fungerar felfritt **(fara för skador).**
- Leta aldrig efter läckor med eldlåga utan med hjälp av sápvatten.
- Ta inte på brännaren när den är varm **(risk för brännskador)!**
- Omedelbart efter att lågan slocknat är brännaren mycket varm! Vidrör inte brännaren.
- **Var försiktig: lättátkomliga delar kan vara mycket varma. Barn måste hållas undan från apparaten.** Ställ inte undan brännaren när den är på (brandrisk). När apparaten används får den inte lämnas utan uppsikt. **Se up!** Även efter användningen får den heta brännaren ej läggas på brännbart material – **brandrisk.**
- Lägan måste stängas av så fort pågående arbete avbryts eller när apparaten används färdigt **(risk för brännskador).**
- Se till att det inte tränger in damm i munstycket och att apparaten inte faller omkull. Det här är den vanligaste felorsaken.
- Använd bara apparaten på platser med god ventilation och långt från brandkällor eller lättantändliga föremål.
- Apparaten får under inga omständigheter komma nära ansiktet, kroppen eller dina kläder när den är på och används **(risk för brännskador).**
- Apparaten och gasflaskan måste skyddas mot direkt solljus vid lagring. Temperaturen får inte överstiga 50 °C.
- Propan/butan är en extremt lättantändlig gas, var försiktig.
- Kontrollera efter varje användning att flammregleringsspaken (nr. 6) står på **position** Ø, att arreteringsspaken (nr. 7) står på **position OFF** och att flamman är helt släckt.
- Före lagring måste apparaten svalna.
- Använd inte apparaten mer än 10 minuter i taget. Därefter väntar du i 5 minuter, fyller eventuellt på med gas och slår på den igen.
- Ändra inte på fastmonterade delar.
- Ändra ingenting på apparaten.
- Apparaten får under inga omständigheter användas i närheten av värmekällor eller öppen eld.
- Borra inte i eller öppna apparaten.
- Ta hänsyn till samtliga säkerhetsbestämmelser och förebyggande åtgärder, som finns angivna på påfyllningsgasbehållaren.
- Apparaten får aldrig lämnas utan uppsikt när den används eller håller på att svalna.
- Apparaten och påfyllningsgasen får inte förvaras i närheten av värmekällor (värmesystem, elapparater, ugnar eller direkt solljus osv.).
- Apparaten får inte användas till att tända träkolsgrillar. För hög återstrålningsvärme

– risk för brännskador.
- Det finns inte någon elektrisk isolering på apparaten. Du får bara använda apparater eller delar till apparater som är helt strömlösa.
- Före driftstart och medan brännaren används får apparaten inte skakas. Det finns risk att gas strömmar in i brännaren i flytande form och ger upphov till en rödglödgande okontrollerbar låga. Apparaten fungerar inte längre som den ska. Ställ i detta fall genast in arreteringsspaken (nr. 7) på **position OFF**. Gastillförseln bryts och gas hindras från att sippra ut okontrollerat.
- **TÄNK PÅ!** När du slagit på brännaren enligt anvisningarna behöver den förvärmas en kort stund (ca 30 sekunder), tills brännarhuvudet uppnått optimal drifttemperatur.

Täthetskontroll av Minibrännaren
Se till att du befinner dig utomhus när du kontrollerar om apparaten är tät. Leta aldrig läckage med en flamma utan använd såplödder (t.ex. ett halvt glas vatten + 10 droppar diskmedel) eller ett spray till läckagesökning!

Om det sipprar ut gas ur apparaten (lukt av gas) måste du omedelbart ta ut den till en plats med god luftcirkulation och där det inte finns några brandkällor och läckan kan identifieras och åtgärdas.

Ändamålsenlig användning
Denna lilla flerfunktionsbrännare med piezoelektrisk tändning är perfekt till hobby, modellbygge, verkstaden, labbarbeten och fina lödjobb. Den lämpar sig även till karamellisering av eftertårter, tex. Crême-brulée. Det går också utmärkt att flambera, skala paprika eller tomater, eller surför inte gratinera ost (lökso ppa, osv.). Dárutöver kan apparaten även användas som verktyg.
Denna apparat är uteslutande avsedd till användning i privata hushåll. Apparaten får inte användas inom industrin.

Påfyllning av gas (utan fig.)
Denna Minibrännare är av transport- och säkerhetsskäl utan gasfyllning. Före idrifttagning fylls apparaten med en påfyllningsgas vid gaspåfyllningsventilen (nr. 5) på undersidan. Kontrollera sedan att gaspåfyllningsventilen (nr. 5) är tät. Använd ett halvt glas vatten med 10 droppar diskmedel och pensla lösningen på gaspåfyllningsventilen (nr. 5). Om det finns ytor som inte är tillräckligt tätade uppstår det små bubblor.
- Använd endast en Propan/Butan-gasblandning med maximalt 14% Propanandel (t.ex. CFH påfyllningsgas (14% Propan / 86% Butan) nr. 52103). Eventuellt kan du använda påfyllningsgas till fordon, som bara innehåller butangas. Under inga villkor får ersättningsgassen innehålla mer Propan är CFH påfyllningsgasen (se burkens etikett).
- Vid påfyllning av gas är det först viktigt att flammregleringsspaken på brännaren (nr. 6) är ständ. I detta fall måste flammregleringsspaken ställas in på position Ø.
- Sätt nu fast påfyllningsgasens påfyllningsmunstycke vertikalt nedåt på gaspåfyllningsventilen (nr. 5). Bästa resultat får man om man pumpar. När påfyllningen är klar väntar du i några minuter tills gasen stabiliserats. Först därefter slär du på brännaren.
- Vid påfyllning måste det finnas gott om utrymme och apparaten måste befinnas sig tångt från brandkällor, som öppen eld, signaleld, elektriska kokkärl och på avstånd från andra personer. Medan påfyllning sker är det inte tillåtet att röka (**vid urakttätandet föreligger explosionsrisk**).

Använd bara apparaten i utrymmen med fullgod ventilation.

Tändning och släckning
- Avlägsna skyddslocket (9) och lås upp säkringen (2) genom att vrida den moturs.
- Tryck på tändningsknappen (1) för att tända flamman.
- När tändningsknappen (1) släpps slocknar flamman automatiskt.
- Skjut arreteringsspaken (7) till positionen "Lock" efter tändningen så att flamman fortsätter att brinna utan att tändningsknappen (1) måste hållas tryckt. Skjuts arreteringsspaken (7) till position "OFF" så slocknar flamman.

Inställning av flamman
Flytta flammregleringsspaken (6) i riktning "+" för att höja flammans intensitet eller i riktning "-" för att reducera flammans intensitet.

Lagring och vypnutie
När du har använt apparaten eller före lagring måste den kylas av helt och hållet (minst 20 minuter). Sedan kan apparaten lagras på en skyddad och torr plats. Vid transport måste apparaten vara fullständigt avkyld. Kontrollera att Minibrännaren är säkrad under transport.

Rengöring
Rengör apparaten med en torr trasa när brännaren har svalnat. Använd inte rengöringsmedel eftersom brännarhålen och gasmunstycket kan täppas igen.

Underhåll + reparation
Använd endast föreskrivna reservdelar. Använd aldrig apparaten med en skadad komponent. Reparationer, även byte av munstycke, får endast utföras av auktoriserad LPG-återförsäljare eller av tillverkaren/distributören. Om apparaten är i behov av reparation ska tillverkaren kontaktas på serviceadressen nedan. Du får inte göra några ändringar på apparaten. Montering och inställningar som gjorts av tillverkaren kan inte ändras. Det kan innebära en risk att ändra verktygskonstruktionen på eget bevåg, ta bort verktygsdelar eller göra bruk av andra delar som inte är godkända av tillverkaren.

Garanti
Du har 2 års garanti från och med köpdatumet. Garantiperioden börjar det datum produkten köptes. Se till att spara originalkvittot. Dokumentet behövs som köpbevis. Om ett material- eller fabrikationsfel uppträder inom två år från inköpsdatumet reparerar eller byter vi ut produkten – efter eget gottfinnande. Den här garantin förutsätter att den bristfälliga produkten och köpbeviset (kassakvittot) visas upp och att en kort skriftlig redogörelse inkommer där bristerna och när de uppkommit beskrivs inom loppet av 2 år. Om felet täcks av vår garanti, lagar vi produkten eller tillhandahåller en ny produkt. Vid reparation eller om apparaten behöver bytas inleds ingen ny garantiperiod. Kontakta oss via e-post info@cfh-gmbh.de i garantifall. Vi tar sedan kontakt med dig så fort som möjligt.

Miljöanvisningar
Gasfyllningen påstår av en miljövänlig gas och utgör ingen fara för miljön eller ozonskiktet. Följ riktlinjerna för flytande gas. Påfyllningsflaskan eller innehållet i flaskan har inget särskilt utgångsdatum.

Bortskaffning av påfyllningsgasflaskan
Rengjorda gasflaskor kan kasseras i miljörum. Flaskor som inte rengjorts måste kasseras som riskavfall.

Bortskaffning
Apparaten är tillverkad i återvinningsbart material. Kontakta den lokalt ansvariga myndigheten eller sopbolaget för information om hur apparaten ska kasseras och återvinnas.

Minibrännaren skall vara ett nyttigt hjälpmedel över många år.

Tekniska data

Förbrukning:	ca 6,6 g/h
Nominell värmebelastning:	ca 0,09 kW
Tändningssystem:	Piezotändning
Gastyp:	Propan/butan-gasblandning

Vi reserverar oss för mekaniska och optiska ändringar.

(SK) SLOVENSKY

CFH minihorák 010

Dôležité: Pozorne si prečítajte návod, aby ste sa zoznámili s prístrojom skôr, ako ho prvý raz uvediete do chodu. Návod na použitie si odložte, aby ste si ho mohli kedykoľvek prečítať.

Súprava sa skladá z 1 minihoráka a 1 návodu na použitie.

Popis minihoráka (pozri obr.):
Zápalný gombík (1)
Poistka (2)
Plynová nádrž (3)
Bezpečnostný stojan (4)
Plynový pliaci ventil (5)
Páčka na reguláciu plameňa (6) (na protiľahlej strane)
Aretačná páčka (7)
Horák a plynová dýza (8)
Ochranný kryt (9)

Tovar skontrolujte, či je kompletný.

⚠ Bezpečnostné a varovné pokyny
- Skôr, ako budete používať prístroj, prečítajte si návod k použitiu.
- Dbajte na bezpečnostné pokyny uvedené na plynu na doplnenie!
- Bezpečnostný stojan: Prístroj sa dodáva s bezpečnostným stojanom (č. 4), takže minihorák sa môže bezpečne a pohodlne odložiť. **Bezpečnostný stojan (č. 4) je pevne spojený s plynovou nádržou.**
- Dbajte na to, aby odkladacia plocha bola vodorovná a prístroj neprepadol.
- **PRÍSTROJ AJ FĽAŠU NA DOPLNENIE PLYNU UCHOVÁVAJTE VŽDY Z DOSAHU DETÍ.**
- Nepoužívajte prístroj, ktorý je netesniaci (zápach plynu), alebo poškodený, alebo nesprávne pracuje **(nebezpečenstvo úrazu).**
- Netesniace miesto nehľadajte nikdy pomocou plameňa, ale vždy použite mydlový roztok.
- Nedotýkajte sa horáku, dokiaľ je ešte horúci **(nebezpečenstvo popálenia)!**
- Bezprostredne po uhasnutí plameňa je horák ešte veľmi horúci! Nedotýkajte sa horáka.
- **POZOR: Prístupné časti prístroja môžu byť veľmi horúce (nebezpečenstvo úrazu). Prístroj uschovávajte mimo dosah detí.** Zapálený horák neodkladajte (nebezpečenstvo požiaru). Horiaci horák nenechávajte bez dozoru. **Pozor!** Horúci horák po zhasnutí nekladte na horľavé materiály – **nebezpečenstvo vzniku požiaru.**
- Pri prerušení alebo ukončení práce okamžite uzavrite plameň **(nebezpečenstvo popálenia).**
- Trysku udržujte čistú, aby sa do nej nedostal prach a nedopustite, aby prístroj spadol na zem. Toto sa najčastejšie príčiny porúch.
- Prístroj používajte iba v dobre vetraných priestoroch v dostatočnej vzdialenosti od zápalných zdrojov a horľavých látok.
- Prístroj držte vždy v dostatočnej vzdialenosti od tvárе, tela a odevu pokiaľ hori a používate ho**(nebezpečenstvo popálenia)**.
- Prístroj a plynovú dózu skladujte tak, aby boli chránené pred priamym slnečným žiarením. Nevystavujte teplotám nad 50 °C.
- Propán/bután je mimoriadne horľavý plyn, zachádzajte s ním opatrne.
- Po každom použití sa uistite, či sa páčka na reguláciu plameňa (č. 6) nachádza v **polohe** Ø, aretačná páčka (č. 7) v polohe **OFF** a či je plameň celkom vyhasnutý.
- Po ukončení práce nechajte prístroj vychladnúť, pred tým, ako ho uskladníte.
- Prístroj nepoužívajte v jednom kuse dlhšie ako 10 minút. Potom na 5 minút prerušte prácu, prípadne doplňte plyn a znovu zapálte plameň.
- Pevne zmontované časti prístroja nemeňte.
- S prístrojom nemanipulujte, ani na ňom nevykonávajte žiadne zmeny.
- Prístroj nepoužívajte nikdy v blízkosti tepelných zdrojov alebo otvoreného plameňa.
- Prístroj nenavŕtavajte ani neotvárajte.
- Dbajte na bezpečnostné predpisy a opatrenia, ktoré sú uvedené na nádobe na doplnenie plynu.
- Nikdy nenechávajte prístroj bez dozoru, keď je v chode alebo sa nachádza v chladiacej fáze.
- Prístroj a nádobu s plynom na doplnenie neuchovávajte blízko tepelných zdrojov (kurenie, elektrické prístroje, sporák alebo silné slnečné žiarenie atď.)
- Prístroj nie je vhodný k zapaľovaniu grilov na drevené uhlie. Príliš vysoká teplota spätného žiarenia – **nebezpečenstvo popálenia.**
- Prístroj nemá elektrickú izoláciu. Pracujte len na prístrojoch alebo častiach prístrojov, ktoré sú úplne bez prúdu.
- Pred uvedením do chodu a behom práce s prístrojom netreste. V tomto prípade by mohol prúdiť plyn v tekutej fáze do horáku, vyšľahol by červený nekontrolovateľný plameň a prístroj by fungoval poruchovo. V tomto prípade aretačnú páčku (č. 7) okamžite posuňte **do polohy OFF**. Tým sa zastaví prísun plynu a ďalší plyn nemôže nekontrolovateľne unikať.
- **DÔLEŽITÉ:** Po riadnom zapálení plameňa nechajte horák krátko predhriať (asi 30 sekúnd), aby hlava horáka dosiahla optimálnu pracovnú teplotu.

Skúška tesnosti minihoráka
Tesnosť spojov vášho prístroja skúšajte iba vodou. Netesnosť nikdy nehľadajte plameňom, ale pomocou mydlového roztoku (napr. pol pohára vody + 10 kvapiek umývacieho roztoku) alebo spreja na hľadanie netesností!

Pokiaľ z Vášho prístroja uniká plyn (je cítiť zápach plynu), okamžite ho odneste von na miesto s dobrou cirkuláciou vzduchu a bez zápalných zdrojov, kde sa netesniace miesto môže nájsť a utesniť.

Primerané používanie prístroja
Tento malý univerzálny horák s piezoelektrickým zapaľovaním je ideálny na použitie vo voľnom čase, na modelovanie, v dielni, laboratóriu a na jemné spájkovacie práce. Vhodný je aj na karamelizáciu sladkých pokrmov, napr. crême-brulée. Je vyhlákjúci pre flambovanie, odstraňovanie kože z paprík a paradajok, ako aj na gratinovanie syra (cibuľová polievka apod.) Prístroj môžete okrem toho použiť aj ako náradie.
Tento prístroj je určený výlučne na súkromné použitie. Prístroj nepoužívajte na priemyselné účely.

Prístroj naplňte plynom (bez obr.)
Tento minihorák nie je naplnený plynom z bezpečnostných dôvodov a z distribučných dôvodov. Pred použitím ho naplňte plynom pomocou plynového plniaceho ventilu (č. 5) na spodnej strane. Potom sa uistite, či plynový pliaci ventil (č. 5) tesní. Zoberte si pol pohára vody s 10 kvapkami umývacieho prostriedku a potrite nim plynový pliaci ventil (č. 5). Pri netesnosti sa tvoria malé bublinky.
- Použite len propán/butánovú plynovú zmes s maximálnym podielom propánu 14% (napríklad pliaci plyn CFH (14% propán / 86% bután) č. 52103). Alternatívne je možné použiť tiež plyn do zapaľovačov, ktorý obsahuje bután. Náhradný plyn nesmie v žiadnom prípade obsahovať vyšší podiel propánu ako pliaci plyn CFH (pozri nápis na dóze).
- Pri doplňaní plynu dajte pozor, aby bola na horáku zatvorená páčka na reguláciu plameňa (č. 6). K uzatvoreniu použite regulačnú páčku na veľkosť plameňa do pozície Ø.
- Teraz nasuňte plniace hrdlo dózy s plynom vertikálne nadol na plynový pliaci ventil (č. 5). Najlepší výsledok dosiahnete pumpovaním. Po naplnení/doplnení vyčkajte niekoľko minút, aby sa plyn stabilizoval. Až potom zapáľte plameň.
- Prístroj sa musí naplňovať iba vonku, ďaleko od všetkých možných horľavých látok alebo zápalných zdrojov, otvoreného plameňa, elektrických varičov, a v dostatočnej vzdialenosti od ostatných osôb. Fajčenie je pri dopĺňovaní plynom zakázané **(pri nedodržaní nebezpečenstvo výbuchu)**.

Prístroj sa nesmie používať iba v dobre vetraných priestoroch.

Zapálenie a vypnutie
- Odstráňte ochranný kryt (9) a otočením proti smeru hodinových ručičiek odblokujte poistku (2).
- Stlačte zápalný gombík (1), a zapáľte plameň.
- Uvoľnením zápalného gombíka (1) sa plameň automaticky zhasne.
- Aretačnú páčku (7) posuňte po zapálení do polohy „Lock", aby plameň súvisle horel bez toho, aby ste museli držať stlačený zápalný gombík (1). Posunutím aretačnej páčky (7) do polohy „OFF" plameň potom zhasne.

Nastavenie plameňa
Páčkou na reguláciu plameňa (6) pohybujte smerom „+", tak intenzitu plameňa zvýšite, alebo smerom „-", tak intenzitu plameňa znížite.

Skladovanie a preprava
Po ukončení práce a pred skladovaním nechajte prístroj vždy úplne vychladnúť (najmenej 20 minút). Potom môžete prístroj skladovať na bezpečnom a suchom mieste.
Pri preprave musí byť prístroj úplne vychladnutý. Minihorák musí byť počas transportu zaistený.

Čistenie prístroja
Prístroj čistite len vtedy, keď je horák vychladnutý. Na čistenie použite suchú handričku. Nepoužívajte žiadne čistiace prostriedky, tie by mohli upchať otvory v horáku a plynovú trysku.

Údržba + servis
Používajte len predpísané náhradné diely. Prístroj nikdy nepoužite, ak je na ňom nejaká časť poškodená. Opravy, aj výmenu dýzy smie vykonať len autorizovaný predajca tekutého plynu alebo výrobca/distribútor. V prípade