MÜLLER LICHT

DE | Montageanleitung
FR | Instructions de montage
EN | Assembly instructions
CZ | Návod k montáži
DK | Monteringsvejledning
ES | Instrucciones de montaje
HR | Upute za sastavljanje
HU | Összeszerelési útmutató
IT | Istruzioni di montaggio
NL | Montage-instructies
PL | Instrukcja montażu
RO | Instructiuni de asamblare
RU | Инструкции по сборке
SE | Monteringsanvisning
SI | Navodila za montažo
SK | Návod na montáž
TR | Montaj talimatları

MÜLLER-LICHT International GmbH
Goebelstraße 61/63, D-28865 Lilienthal
service@mueller-licht.de
mueller-licht.de

LED DECKENLEUCHTE Art.-Nr.: 21000167
Star effect | Switch tone | Round
220-240 V ~ | 18 W | 3000 K / 4000 K / 6500 K

LED DECKENLEUCHTE Art.-Nr.: 21000168
Star effect | Switch tone | Square
220-240 V ~ | 18 W | 3000 K / 4000 K / 6500 K

LED DECKENLEUCHTE Art.-Nr.: 21000169
Sensor round
220-240 V ~ | 18 W | 4000 K

LED DECKENLEUCHTE Art.-Nr.: 21000170
Sensor square
220-240 V ~ | 18 W | 4000 K

LED DECKENLEUCHTE Art.-Nr.: 21000171
Round
220-240 V ~ | 12 W | 3000 K

LED DECKENLEUCHTE Art.-Nr.: 21000172
Square
220-240 V ~ | 12 W | 3000 K

4x	
4x	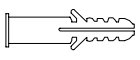

ART.-NR.: 21000167 + 21000168:

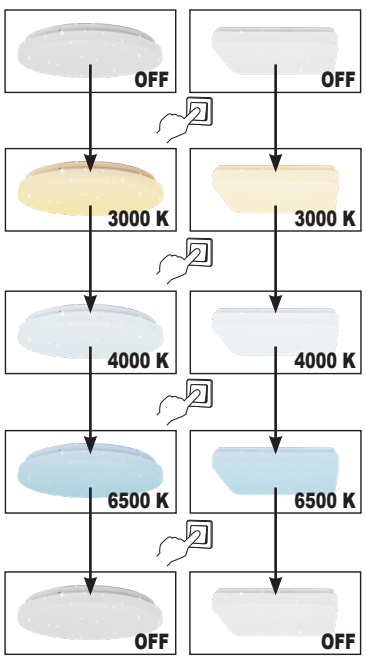

ART.-NR.: 21000169 + 21000170:

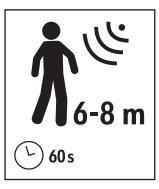

ART.-NR.: 21000167 + 21000169 + 21000171

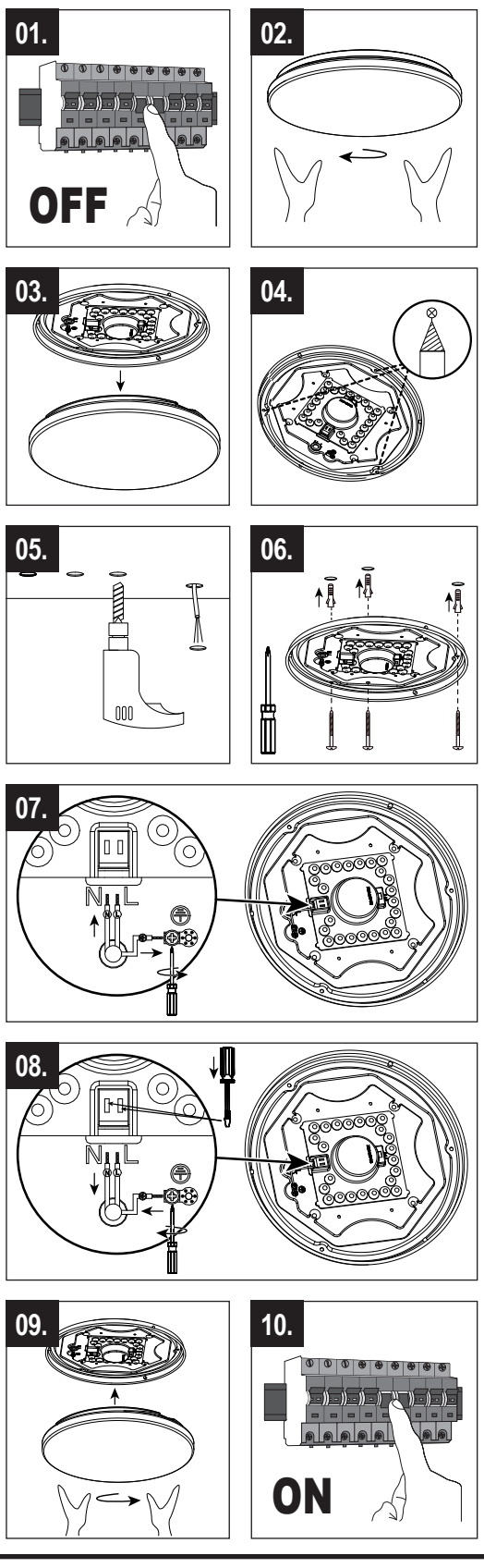

ART.-NR.: 21000168 + 21000170 + 21000172

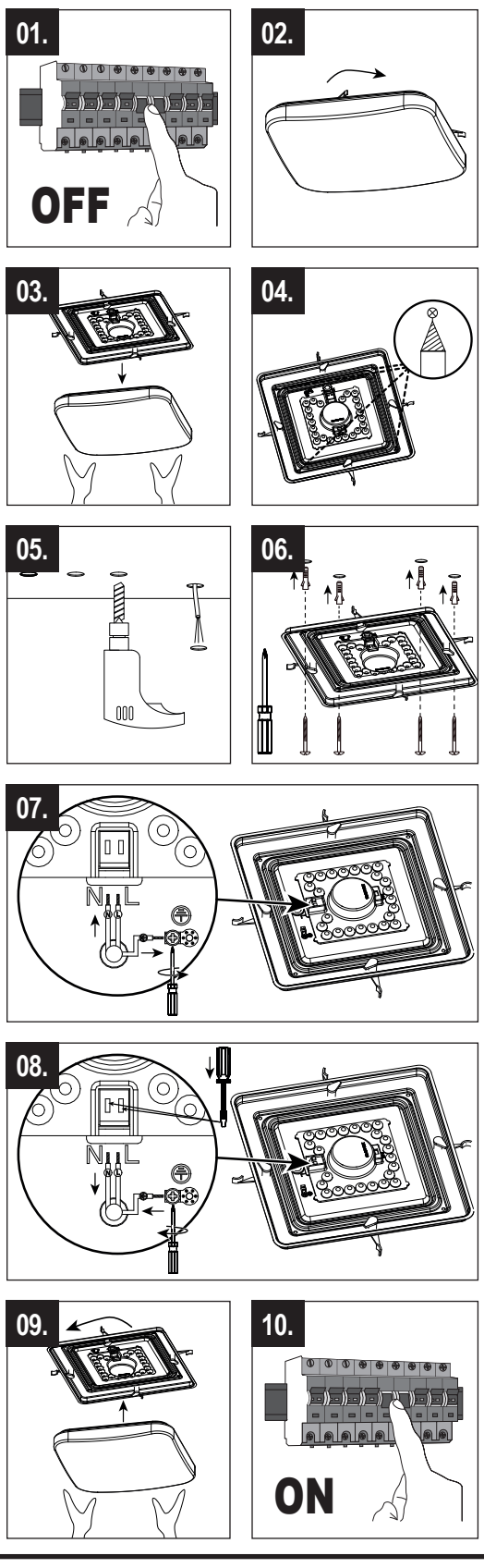

DE Stromschlaggefahr!
Ein Stromschlag kann zu schweren Verletzungen oder sogar zum Tod führen. Bitte beachten Sie die Sicherheitshinweise und verwenden Sie die Leuchte nicht, wenn diese beschädigt ist.

FR Danger d'électrocution !
Un choc électrique peut entraîner de graves blessures, voire la mort. Veuillez respecter les consignes de sécurité et ne pas utiliser la lampe si elle est endommagée.

EN Risk of electric shock!
An electric shock can lead to serious injury or even death. Please observe the safety instructions and do not use the light if it is damaged.

CZ Nebezpečí úrazu elektrickým proudem!
Zásah elektrickým proudem může vést k vážnému zranění nebo dokonce smrti. Dodržujte bezpečnostní pokyny a nepoužívejte světlo, pokud je poškozené.

DK Fare for elektrisk stød!
Et elektrisk stød kan føre til alvorlig personskade eller endda død. Overhold sikkerhedsinstruktionerne, og brug ikke lampen, hvis den er beskadiget.

ES ¡Peligro de descarga eléctrica!
Una descarga eléctrica puede provocar lesiones graves o incluso la muerte. Observe las instrucciones de seguridad y no utilice la luz si está dañada.

HR Opasnost od strujnog udara!
Strujni udar može uzrokovati ozbiljne ozljede ili čak smrt. Molimo slijedite sigurnosne upute i ne koristite svjetlo ako je oštećeno.

HU Áramütés veszélye!
Az áramütés súlyos sérülést vagy akár halált is okozhat. Kérjük, tartsa be a biztonsági előírásokat, és ne használja a lámpát, ha az sérült.

IT Pericolo di scosse elettriche!
Una scossa elettrica può causare gravi lesioni o addirittura la morte. Osservare le istruzioni di sicurezza e non utilizzare la lampada se è danneggiata.

NL Gevaar voor elektrische schok!
Een elektrische schok kan leiden tot ernstig letsel of zelfs de dood. Neem de veiligheidsinstructies in acht en gebruik de lamp niet als deze beschadigd is.

PL Niebezpieczeństwo porażenia prądem!
Porażenie prądem może prowadzić do poważnych obrażeń, a nawet śmierci. Należy przestrzegać instrukcji bezpieczeństwa i nie używać lampy, jeśli jest uszkodzona.

RO Pericol de șoc electric!
Un șoc electric poate duce la vătămări grave sau chiar la deces. Vă rugăm să respectați instrucțiunile de siguranță și să nu utilizați lumina dacă aceasta este deteriorată.

RU Опасность поражения электрическим током!
Поражение электрическим током может привести к серьезным травмам или даже смерти. Соблюдайте инструкции по безопасности и не используйте светильник, если он поврежден.

SE Risk för elektriska stötar!
En elektrisk stöt kan leda till allvarliga skador eller till och med dödsfall. Följ säkerhetsanvisningarna och använd inte lampan om den är skadad.

SI Nevarnost električnega udara!
Električni udar lahko povzroči hude poškodbe ali celo smrt. Upoštevajte varnostna navodila in luči ne uporabljajte, če je poškodovana.

SK Nebezpečenstvo úrazu elektrickým prúdom!
Úraz elektrickým prúdom môže viesť k vážnemu zraneniu alebo dokonca k smrti. Dodržiavajte bezpečnostné pokyny a nepoužívajte svetlo, ak je poškodené.

TR Elektrik çarpması tehlikesi!
Elektrik çarpması ciddi yaralanmalara ve hatta ölüme yol açabilir. Lütfen güvenlik talimatlarına uyun ve hasarlıysa ışığı kullanmayın.

DE Sicherheitshinweise

Bitte lesen Sie diese Informationen sorgfältig, bevor Sie mit der Installation oder der Inbetriebnahme dieses Produktes beginnen. Bewahren Sie diese Bedienungsanleitung zur künftigen Verwendung auf.
Die Leuchten dürfen nur von autorisiertem Fachpersonal nach den jeweils gültigen Elektro-Installationsvorschriften installiert werden.
Die Leuchte ist ausschließlich für den Privatgebrauch bestimmt und nicht für den gewerblichen Bereich geeignet.
Bitte beachten Sie stets die technischen Angaben auf dem Typenschild und in dieser Bedienungsanleitung.
Lassen Sie Kinder nicht mit dem Produkt und dem Verpackungsmaterial spielen. Schauen Sie nicht direkt in die LED-Lichtquelle, dies kann zu Schäden an der Netzhaut führen.
Achtung: Schalten Sie vor Beginn der Montagearbeiten die Netzleitung spannungsfrei: den Sicherungsautomat ausschalten bzw. die Sicherung herausdrehen. Gegen Wiedereinschalten sichern.
Bezeichnung der Anschlussklemmen: L = Phase, N = Neutralleiter, ⏚: Schutzleiter
Setzen Sie die Leuchte niemals hoher Temperatur (Heizung etc.) oder Witterungseinflüssen (Feuchtigkeit, Regen etc.) aus.
Verwenden Sie die Leuchte nicht mehr, wenn sie beschädigt ist.
Es ist verboten, den mechanischen oder elektrischen Aufbau der Leuchten zu verändern.
Die Lichtquelle und das Betriebsgerät dieser Leuchte dürfen nur vom Hersteller oder einem von ihm beauftragten Servicetechniker oder einer vergleichbar qualifizierten Person ersetzt werden.
Bei Schäden, die durch Nichtbeachtung der Sicherheitshinweise und der Bedienungsanleitung entstehen, erlischt der Garantieanspruch. Für Folgeschäden, die daraus resultieren, übernimmt der Hersteller keine Haftung.
Diese Bedienungsanleitung entspricht dem technischen Stand bei Drucklegung. Änderungen in Technik und Ausstattung sind vorbehalten.

FR Consignes de sécurité

Veuillez lire attentivement ces informations avant de commencer l'installation ou la mise en service de ce produit. Conservez ce mode d'emploi pour une utilisation future.
Les luminaires ne doivent être installés que par un personnel qualifié et autorisé, conformément aux prescriptions d'installation électrique en vigueur.
Le luminaire est exclusivement destiné à un usage privé et ne convient pas à un usage professionnel.
Veuillez toujours respecter les indications techniques figurant sur la plaque signalétique et dans ce mode d'emploi.
Ne laissez pas les enfants jouer avec le produit et le matériel d'emballage. Ne regardez pas directement la source lumineuse LED, cela peut entraîner des dommages à la rétine.
Attention : avant de commencer les travaux de montage, mettez la ligne d'alimentation hors tension : coupez le disjoncteur ou retirez le fusible.
Le sécuriser contre toute remise en marche.
Désignation des bornes de raccordement : L = phase, N = neutre, ⏚: Conducteur de protection
N'exposez jamais le luminaire à des températures élevées (chauffage, etc.) ou aux intempéries (humidité, pluie, etc.).
N'utilisez plus le luminaire s'il est endommagé.
Il est interdit de modifier la structure mécanique ou électrique des luminaires.
La source lumineuse et l'appareillage de ce luminaire ne peuvent être remplacés que par le fabricant ou par un technicien de service mandaté par celui-ci ou par une personne de qualification comparable.
En cas de dommages résultant du non-respect des consignes de sécurité et du mode d'emploi, le droit à la garantie est annulé. Le fabricant décline toute responsabilité pour les dommages consécutifs qui en résulteraient.
Ce mode d'emploi correspond à l'état technique au moment de l'impression. Sous réserve de modifications techniques et d'équipement.

EN Safety instructions

Please read this information carefully before you start installing or commissioning this product. Keep these operating instructions for future reference.
The lights may only be installed by authorized specialist personnel in accordance with the applicable electrical installation regulations.
The light is intended exclusively for private use and is not suitable for commercial use.
Please always observe the technical information on the rating plate and in these operating instructions.
Do not allow children to play with the product or the packaging material.
Do not look directly into the LED light source, as this can cause damage to the retina.
Caution: Disconnect the power supply before starting installation work: switch off the circuit breaker or remove the fuse. Secure against being switched on again.
Designation of the connection terminals: L = phase, N = neutral conductor, ⏚: protective conductor
Never expose the light to high temperatures (heating, etc.) or weather conditions (moisture, rain, etc.).
Do not use the light if it is damaged.
It is prohibited to modify the mechanical or electrical structure of the luminaires.
The light source and the control gear of this luminaire may only be replaced by the manufacturer or a service technician authorized by the manufacturer or a similarly qualified person.
Damage caused by non-compliance with the safety instructions and the operating instructions will invalidate the warranty. The manufacturer accepts no liability for consequential damage resulting from this.
These operating instructions correspond to the technical status at the time of printing. We reserve the right to make changes to the technology and equipment.

CZ Bezpečnostní pokyny

Než začnete tento výrobek instalovat nebo uvádět do provozu, přečtěte si pozorně tyto informace. Tento návod k obsluze si uschovejte pro budoucí použití.
Světla smí instalovat pouze autorizovaný odborný personál v souladu s platnými předpisy pro elektrickou instalaci.
Svítidlo je určeno výhradně pro soukromé použití a není vhodné pro komerční použití.
Vždy dodržujte technické údaje uvedené na typovém štítku a v tomto návodu k obsluze.
Nedovolte dětem, aby si hrály s výrobkem nebo obalovým materiálem.
Nedívejte se přímo do zdroje LED světla, protože to může způsobit poškození sítnice.
Pozor: Před zahájením instalačních prací odpojte síťový kabel od napětí: vypněte jistič nebo vyjměte pojistku. Zajistěte proti opětovnému zapnutí.
Označení připojovacích svorek: L = fáze, N = nulový vodič, ⏚: ochranný vodič.
Nikdy nevystavujte světlo vysokým teplotám (topení apod.) nebo povětrnostním vlivům (vlhkost, déšť apod.).
Nepoužívejte světlo, pokud je poškozené.
Je zakázáno upravovat mechanickou nebo elektrickou konstrukci světel.
Výměnu světelného zdroje a ovládacího zařízení tohoto světla smí provádět pouze výrobce nebo jím pověřený servisní technik nebo podobně kvalifikovaná osoba.
Poškození způsobené nedodržením bezpečnostních pokynů a návodu k obsluze má za následek ztrátu záruky. Výrobce nepřebírá žádnou odpovědnost za následné škody z toho vyplývající.
Tento návod k obsluze odpovídá technickému stavu v době tisku. Vyhrazujeme si právo na změny technologie a vybavení.

DK Sikkerhedsinstruktioner

Læs disse oplysninger omhyggeligt, før du begynder at installere eller sætte produktet i drift. Opbevar denne betjeningsvejledning til senere brug.
Lamperne må kun installeres af autoriseret fagpersonale i overensstemmelse med de gældende regler for elektrisk installation.
Lyset er udelukkende beregnet til privat brug og er ikke egnet til kommerciel brug.
Overhold altid de tekniske oplysninger på typeskiltet og i denne betjeningsvejledning.
Lad ikke børn lege med produktet eller emballagematerialet. Kig ikke direkte ind i LED-lyskilden, da det kan beskadige nethinden.
OBS: Før installationsarbejdet påbegyndes, skal netkablet gøres spændingsløst: Slå afbryderen fra, eller fjern sikringen. Sikre mod at blive tændt igen.
Betegnelse for tilslutningsklemmerne: L = fase, N = nulleder, ⏚: beskyttelsesleder
Udsæt aldrig lampen for høje temperaturer (opvarmning osv.) eller vejrpåvirkninger (fugt, regn osv.).
Brug ikke lampen, hvis den er beskadiget.
Det er forbudt at ændre lysets mekaniske eller elektriske struktur.
Lyskilden og betjeningsudstyret til denne lampe må kun udskiftes af producenten eller en servicetekniker, der er autoriseret af producenten, eller en person med tilsvarende kvalifikationer.
Skader, der skyldes manglende overholdelse af sikkerheds- og brugsanvisningerne, medfører, at garantien bortfalder. Producenten påtager sig intet ansvar for følgeskader, der opstår som følge heraf.
Denne betjeningsvejledning svarer til den tekniske status på trykningstidspunktet. Vi forbeholder os ret til at foretage ændringer af teknik og udstyr.

ES Instrucciones de seguridad

Lea atentamente esta información antes de iniciar la instalación o puesta en servicio de este producto. Conserve este manual de instrucciones para futuras consultas.
Las luces sólo pueden ser instaladas por personal especializado autorizado de conformidad con la normativa vigente sobre instalaciones eléctricas.
La luminaria está destinada exclusivamente al uso privado y no es apta para uso comercial.
Observe siempre las indicaciones técnicas de la placa de características y de este manual de instrucciones.
No permita que los niños jueguen con el producto ni con el material de embalaje. No mire directamente a la fuente de luz LED, ya que podría dañar la retina.
Atención: Desconecte la tensión del cable de alimentación antes de iniciar los trabajos de instalación: desconecte el disyuntor o extraiga el fusible. Asegúrelo contra una nueva conexión.
Designación de los bornes de conexión: L = fase, N = conductor neutro, ⏚: conductor de protección
No exponga nunca la lámpara a altas temperaturas (calefacción, etc.) ni a la intemperie (humedad, lluvia, etc.).
No utilice la lámpara si está dañada.
Está prohibido modificar la estructura mecánica o eléctrica de las luminarias.
La fuente luminosa y los auxiliares eléctricos de esta lámpara sólo pueden ser sustituidos por el fabricante o un técnico de servicio autorizado por el fabricante o una persona con cualificación similar.
Los daños causados por el incumplimiento de las instrucciones de seguridad y de funcionamiento invalidarán la garantía. El fabricante no se hace responsable de los daños derivados de ello.
Estas instrucciones de uso corresponden al estado técnico en el momento de la impresión. Nos reservamos el derecho a realizar modificaciones en la técnica y el equipamiento.

HR Sigurnosne upute

Pažljivo pročitajte ove informacije prije instaliranja ili rada s ovim proizvodom. Molimo sačuvajte ovaj priručnik za buduću upotrebu.
Svjetla smije instalirati samo ovlašteno stručno osoblje u skladu s važećim propisima o električnim instalacijama.
Svjetiljka je namijenjena samo za privatnu uporabu i nije prikladna za komercijalnu uporabu.
Uvijek se pridržavajte tehničkih podataka na tipskoj pločici iu ovom priručniku za uporabu.
Ne dopustite djeci da se igraju s proizvodom ili materijalom za pakiranje. Ne gledajte izravno u LED izvor svjetla, to može oštetiti mrežnicu.
Pažnja: Prije početka instalacijskih radova, isključite napajanje: isključite prekidač ili odvrnite osigurač. Osigurati od ponovnog aktiviranja.
Oznaka priključnih stezaljki: L = faza, N = neutralni vodič, ⏚: zaštitni vodič
Nikada ne izlažite svjetiljku visokim temperaturama (grijači, itd.) ili vremenskim utjecajima (vlaga, kiša, itd.).
Prestanite koristiti lampu ako je oštećena.
Zabranjeno je mijenjati mehaničku ili električnu strukturu rasvjetnih tijela.
Izvor svjetlosti i upravljačku opremu ove svjetiljke smije zamijeniti samo proizvođač ili servisni tehničar kojeg je ovlastio proizvođač ili slično kvalificirana osoba.
Svaka šteta uzrokovana nepoštivanjem sigurnosnih uputa i uputa za rad poništit će jamstvo. Proizvođač ne preuzima nikakvu odgovornost za proizašle posljedične štete.
Ovaj priručnik za uporabu odgovara tehničkom stanju u vrijeme tiskanja. Zadržavamo pravo na izmjene tehnologije i opreme.

HU Sigurnosne upute

Kérjük, olvassa el figyelmesen ezt az információt, mielőtt elkezdi a termék telepítését vagy üzembe helyezését. Őrizze meg ezt a használati utasítást a későbbi használatra.
A lámpákat csak erre felhatalmazott szakemberek szerelhetik fel a vonatkozó elektromos szerelési előírásoknak megfelelően.
A lámpatest kizárólag magánhasználatra szolgál, kereskedelmi célú felhasználásra nem alkalmas.
Kérjük, mindig tartsa be a címtáblán és ebben a használati utasításban szereplő műszaki adatokat.
Ne engedje, hogy gyermekek játsszanak a termékkel vagy a csomagolóanyaggal. Ne nézzen közvetlenül a LED fényforrásba, mert ez károsíthatja a retinát.
Figyelem: A szerelési munkálatok megkezdése előtt áramtalanítsa a hálózati kábelt: kapcsolja ki a megszakítót vagy vegye ki a biztosítékot. Biztosítsa az újóbli bekapcsolás ellen.
A csatlakozókapcsok jelölése: L = fázis, N = nullavezető, ⏚: védővezető.
A lámpát soha ne tegye ki magas hőmérsékletnek (fűtés stb.) vagy időjárási hatásoknak (nedvesség, eső stb.).
Ne használja a lámpát, ha az sérült.
Tilos a lámpák mechanikai vagy elektromos szerkezetének módosítása.
A lámpa fényforrását és vezérlőberendezését csak a gyártó vagy a gyártó által felhatalmazott szerviztechnikus vagy hasonlóan képzett személy cserélheti ki.
A biztonsági utasítások és a kezelési utasítások be nem tartásával okozott károk a garancia érvényét veszti. A gyártó nem vállal felelősséget az ebből eredő következményes károkért.
Ez a kezelési útmutató a nyomtatáskori műszaki állapotnak felel meg. Fenntartjuk a jogot, hogy a technológiában és a berendezésekben változtatásokat hajtsunk végre.

IT Istruzioni di sicurezza

Leggere attentamente queste informazioni prima di iniziare l'installazione o la messa in funzione del prodotto. Conservare le presenti istruzioni per l'uso per future consultazioni.
Le luci possono essere installate solo da personale specializzato e autorizzato, in conformità alle norme vigenti in materia di installazione elettrica.
L'apparecchio è destinato esclusivamente all'uso privato e non è adatto all'uso commerciale.
Osservare sempre le informazioni tecniche riportate sulla targhetta e nelle presenti istruzioni per l'uso.
Non permettere ai bambini di giocare con il prodotto o con il materiale di imballaggio. Non guardare direttamente la sorgente luminosa a LED per non danneggiare la retina.
Attenzione: prima di iniziare i lavori di installazione, togliere la tensione al cavo di rete: disinserire l'interruttore automatico o rimuovere il fusibile. Assicurarsi che non venga riacceso.
Denominazione dei morsetti di collegamento: L = fase, N = conduttore neutro, ⏚: conduttore di protezione.
Non esporre mai la lampada a temperature elevate (riscaldamento, ecc.) o agli agenti atmosferici (umidità, pioggia, ecc.).
Non utilizzare la lampada se è danneggiata.
È vietato modificare la struttura meccanica o elettrica delle luci.
La sorgente luminosa di questo apparecchio non può essere sostituita.
La sorgente luminosa e il dispositivo di controllo di questa lampada possono essere sostituiti solo dal produttore o da un tecnico autorizzato dal produttore o da una persona altrettanto qualificata.
I danni causati dalla mancata osservanza delle istruzioni di sicurezza e delle istruzioni per l'uso invalidano la garanzia. Il produttore non si assume alcuna responsabilità per i danni conseguenti.
Le presenti istruzioni per l'uso corrispondono allo stato tecnico al momento della stampa. Ci riserviamo il diritto di apportare modifiche alla tecnologia e alle apparecchiature.

NL Veiligheidsinstructies

Lees deze informatie zorgvuldig door voordat u begint met de installatie of inbedrijfstelling van dit product. Bewaar deze gebruiksaanwijzing voor toekomstig gebruik.
De lampen mogen alleen worden geïnstalleerd door bevoegd vakpersoneel in overeenstemming met de geldende elektrische installatievoorschriften.
De verlichting is uitsluitend bedoeld voor particulier gebruik en is niet geschikt voor commercieel gebruik.
Neem altijd de technische informatie op het typeplaatje en in deze gebruiksaanwijzing in acht.
Laat kinderen niet spelen met het product of het verpakkingsmateriaal. Kijk niet rechtstreeks in de LED-lichtbron, dit kan schade aan het netvlies veroorzaken.
Let op: Schakel het netsnoer spanningsloos voordat u met de installatie begint: schakel de stroomonderbreker uit of verwijder de zekering. Beveiligen tegen opnieuw inschakelen.
Aanduiding van de aansluitklemmen: L = fase, N = nulgeleider, ⏚: beschermingsgeleider
Stel de lamp nooit bloot aan hoge temperaturen (verwarming, enz.) of weersinvloeden (vocht, regen, enz.).
Gebruik de lamp niet als deze beschadigd is.
Het is verboden om de mechanische of elektrische structuur van de lampen te wijzigen.
De lichtbron en het voorschakelapparaat van deze lamp mogen alleen worden vervangen door de fabrikant of een door de fabrikant geautoriseerde servicetechnicus of een vergelijkbaar gekwalificeerde persoon.
Schade veroorzaakt door het niet naleven van de veiligheidsvoorschriften en de gebruiksaanwijzing maakt de garantie ongeldig. De fabrikant aanvaardt geen aansprakelijkheid voor gevolgschade die hieruit voortvloeit.
Deze bedieningshandleiding komt overeen met de technische stand van zaken op het moment van het drukken. Wij behouden ons het recht voor om wijzigingen aan te brengen in de technologie en apparatuur.

PL Instrukcje bezpieczeństwa

Przed rozpoczęciem instalacji lub uruchomieniem produktu należy uważnie przeczytać niniejsze informacje. Niniejszą instrukcję obsługi należy zachować na przyszłość.
Lampy mogą być instalowane wyłącznie przez autoryzowany personel specjalistyczny zgodnie z obowiązującymi przepisami dotyczącymi instalacji elektrycznych.
Lampa jest przeznaczona wyłącznie do użytku prywatnego i nie nadaje się do użytku komercyjnego.
Należy zawsze przestrzegać informacji technicznych podanych na tabliczce znamionowej i w niniejszej instrukcji obsługi.
Nie pozwalać dzieciom na zabawę produktem lub materiałem opakowaniowym. Nie wolno patrzeć bezpośrednio w źródło światła LED, ponieważ może to spowodować uszkodzenie siatkówki oka.
Uwaga: Przed rozpoczęciem prac instalacyjnych należy odłączyć zasilanie kabla sieciowego: wyłączyć wyłącznik automatyczny lub wyjąć bezpiecznik. Zabezpieczyć przed ponownym włączeniem.
Oznaczenie zacisków przyłączeniowych: L = faza, N = przewód neutralny, ⏚: przewód ochronny
Nigdy nie wystawiaj lampy na działanie wysokich temperatur (ogrzewanie itp.) lub czynników atmosferycznych (wilgoć, deszcz itp.).
Nie używaj lampy, jeśli jest uszkodzona.
Zabrania się modyfikowania mechanicznej lub elektrycznej struktury świateł.
Źródło światła i osprzęt sterujący tej lampy mogą być wymieniane wyłącznie przez producenta lub autoryzowany przez niego serwis lub osobę o podobnych kwalifikacjach..
Uszkodzenia spowodowane nieprzestrzeganiem instrukcji bezpieczeństwa i instrukcji obsługi powodują unieważnienie gwarancji. Producent nie ponosi odpowiedzialności za wynikające z tego szkody następcze.
Niniejsza instrukcja obsługi odpowiada stanowi technicznemu w momencie jej drukowania. Zastrzegamy sobie prawo do wprowadzania zmian w technologii i wyposażeniu.

RO Instrucțiuni de siguranță

Vă rugăm să citiți cu atenție aceste informații înainte de a începe instalarea sau punerea în funcțiune a acestui produs. Păstrați aceste instrucțiuni de utilizare pentru consultare ulterioară.
Luminile pot fi instalate numai de către personal specializat autorizat, în conformitate cu reglementările aplicabile privind instalațiile electrice.
Corpul de iluminat este destinat exclusiv uzului privat și nu este potrivit pentru uz comercial.
Vă rugăm să respectați întotdeauna informațiile tehnice de pe placa de identificare și din aceste instrucțiuni de utilizare.
Nu permiteți copiilor să se joace cu produsul sau cu materialul de ambalare. Nu priviți direct în sursa de lumină LED, deoarece acest lucru poate provoca leziuni ale retinei.
Atenție: Dezalimentați cablul de alimentare înainte de a începe lucrările de instalare: deconectați întrerupătorul sau scoateți siguranța. Asigurați-vă împotriva conectării din nou.
Desemnarea bornelor de conectare: L = fază, N = conductor neutru, ⏚: conductor de protecție
Nu expuneți niciodată lumina la temperaturi ridicate (încălzire etc.) sau la efectele intemperiilor (umiditate, ploaie etc.).
Nu utilizați lumina dacă aceasta este deteriorată.
Este interzisă modificarea structurii mecanice sau electrice a luminilor.
Sursa de lumină și dispozitivul de comandă ale acestei lămpi pot fi înlocuite numai de producător sau de un tehnician de service autorizat de producător sau de o persoană cu calificare similară.
Daunele cauzate de nerespectarea instrucțiunilor de siguranță și a instrucțiunilor de utilizare vor anula garanția. Producătorul nu își asumă nicio răspundere pentru daunele indirecte care rezultă din aceasta.
Aceste instrucțiuni de utilizare corespund stării tehnice la momentul tipăririi. Ne rezervăm dreptul de a efectua modificări ale tehnologiei și echipamentelor.

RU Инструкции по безопасности

Пожалуйста, внимательно прочитайте эту информацию перед началом установки или ввода в эксплуатацию данного изделия. Сохраните данное руководство по эксплуатации для дальнейшего использования.
Устанавливать светильники может только уполномоченный специалист в соответствии с действующими правилами электромонтажа.
Светильник предназначен исключительно для частного использования и не подходит для коммерческого использования.
Всегда соблюдайте техническую информацию, указанную на табличке с техническими характеристиками и в данной инструкции по эксплуатации.
Не позволяйте детям играть с изделием или упаковочным материалом. Не смотрите прямо на светодиодный источник света, так как это может привести к повреждению сетчатки глаза.
Внимание: Перед началом монтажных работ обесточьте сетевой кабель: выключите автоматический выключатель или извлеките предохранитель. Обеспечьте защиту от повторного включения.
Обозначение соединительных клемм: L = фаза, N = нейтральный проводник, ⏚: защитный проводник.
Не подвергайте светильник воздействию высоких температур (нагрев и т. д.) или погодных условий (влага, дождь и т. д.).
Не используйте светильник, если он поврежден.
Запрещается вносить изменения в механическую или электрическую конструкцию светильников.
Замена источника света и пускорегулирующей аппаратуры данного светильника может производиться только изготовителем или уполномоченным изготовителем сервисным специалистом или лицом с аналогичной квалификацией.
Повреждения, вызванные несоблюдением правил техники безопасности и инструкции по эксплуатации, аннулируют гарантию. Производитель не несет ответственности за косвенный ущерб, возникший в результате этого.
Данное руководство по эксплуатации соответствует техническому состоянию на момент печати. Мы оставляем за собой право вносить изменения в технологию и оборудование.

SE Säkerhetsanvisningar

Läs igenom denna information noggrant innan du börjar installera eller ta produkten i drift. Förvara denna bruksanvisning för framtida bruk.
Lamporna får endast installeras av behörig fackpersonal i enlighet med

gällande föreskrifter för elinstallation.
Ljuset är uteslutande avsett för privat bruk och är inte lämpligt för kommersiellt bruk.
Beakta alltid den tekniska informationen på typskylten och i denna bruksanvisning.
Låt inte barn leka med produkten eller förpackningsmaterialet. Titta inte direkt in i LED-ljuskällan, eftersom det kan skada näthinnan.
Observera: Gör nätkabeln spänningslös innan du påbörjar installationsarbetet: slå ifrån strömbrytaren eller ta ut säkringen. Säkra mot återinkoppling.
Anslutningsklämmornas beteckningar: L = fas, N = nolledare, ⏚: skyddsledare
Utsätt aldrig lampan för höga temperaturer (uppvärmning etc.) eller väderpåverkan (fukt, regn etc.).
Använd inte lampan om den är skadad.
Det är förbjudet att modifiera armaturens mekaniska eller elektriska struktur.
Ljuskällan och driftdonet får endast bytas ut av tillverkaren eller av en servicetekniker som auktoriserats av tillverkaren eller av en person med motsvarande kvalifikationer.
Skador som orsakas av att säkerhetsanvisningarna och bruksanvisningen inte har följts medför att garantin upphör att gälla. Tillverkaren tar inget ansvar för följdskador som uppstår på grund av detta.
Denna bruksanvisning motsvarar den tekniska statusen vid tidpunkten för tryckningen. Vi förbehåller oss rätten till ändringar av teknik och utrustning.

SI Varnostna navodila

Preden začnete z namestitvijo ali zagonom tega izdelka, natančno preberite te informacije. Ta navodila za uporabo shranite za poznejšo uporabo.
Lamporna får endast installeras av behörig fackpersonal i enlighet med gällande föreskrifter för elinstallation.
Svetilka je namenjena izključno za zasebno uporabo in ni primerna za komercialno uporabo.
Vedno upoštevajte tehnične podatke na tipski tablici in v teh navodilih za uporabo.
Otrokom ne dovolite, da se igrajo z izdelkom ali embalažnim materialom. Ne glejte neposredno v vir svetlobe LED, saj lahko to povzroči poškodbe očesne mrežnice.
Opozorilo: Pred začetkom namestitvenih del izključite napetost na omrežnem kablu: izklopite odklopnik ali odstranite varovalko. Zaščitite ga pred ponovnim vklopom.
Oznaka priključnih sponk: L = faza, N = nevtralni vodnik, ⏚: zaščitni vodnik
Luči nikoli ne izpostavljajte visokim temperaturam (ogrevanje itd.) ali vremenskim vplivom (vlaga, dež itd.).
Luči ne uporabljajte, če je poškodovana.
Prepovedano je spreminjati mehansko ali električno strukturo luči.
Svetlobni vir in krmilno napravo te luči lahko zamenja samo proizvajalec ali servisni tehnik, ki ga je pooblastil proizvajalec, ali podobno usposobljena oseba.
Za poškodbe, ki nastanejo zaradi neupoštevanja varnostnih navodil in navodil za uporabo, je garancija neveljavna. Proizvajalec ne prevzema nobene odgovornosti za posledično škodo, ki bi nastala zaradi tega.
Ta navodila za uporabo ustrezajo tehničnemu stanju v času tiskanja. Pridržujemo si pravico do sprememb tehnologije in opreme.

SK Bezpečnostné pokyny

Pred začatím inštalácie alebo uvedenia tohto výrobku do prevádzky si pozorne prečítajte tieto informácie. Tento návod na obsluhu si uschovajte pre budúce použitie.
Svetlá smie inštalovať iba oprávnený odborný personál v súlade s platnými predpismi o elektrickej inštalácii.
Svietidlo je určené výlučne na súkromné použitie a nie je vhodné na komerčné použitie.
Vždy dodržiavajte technické informácie uvedené na typovom štítku a v tomto návode na obsluhu.
Nedovoľte deťom, aby sa hrali s výrobkom alebo obalovým materiálom. Nedívajte sa priamo do LED zdroja svetla, pretože to môže spôsobiť poškodenie sietnice.
Pozor: Pred začatím inštalačných prác odpojte sieťový kábel od napätia: vypnite istič alebo vyberte poistku. Zabezpečte ho proti opätovnému zapnutiu.
Označenie pripojovacích svoriek: L = fáza, N = nulový vodič, ⏚: ochranný vodič
Svetlo nikdy nevystavujte vysokým teplotám (vykurovanie a pod.) ani poveternostným podmienkam (vlhkosť, dážď a pod.).
Svetlo nepoužívajte, ak je poškodené.
Zdroj svetla a ovládacie zariadenie tohto svetla môže vymeniť len výrobca alebo servisný technik poverený výrobcom alebo podobne kvalifikovaná osoba.
Poškodenie spôsobené nedodržaním bezpečnostných pokynov a návodu na obsluhu má za následok stratu záruky. Výrobca nenesie žiadnu zodpovednosť za následné škody, ktoré z toho vyplývajú.
Tento návod na obsluhu zodpovedá technickému stavu v čase tlače. Vyhradzujeme si právo na zmeny v technológii a zariadení.

TR Güvenlik talimatları

Bu ürünü kurmaya veya devreye almaya başlamadan önce lütfen bu bilgileri dikkatlice okuyun. Bu kullanım talimatlarını ileride başvurmak üzere saklayın.
Lambalar sadece yetkili uzman personel tarafından geçerli elektrik tesisatı yönetmeliklerine uygun olarak monte edilmelidir.
Işık sadece özel kullanım için tasarlanmıştır ve ticari kullanım için uygun değildir.
Lütfen her zaman tip etiketindeki ve bu kullanım kılavuzundaki teknik bilgileri dikkate alın.
Çocukların ürünle veya ambalaj malzemesiyle oynamasına izin vermeyin. Retinaya zarar verebileceğinden, doğrudan LED ışık kaynağına bakmayın.
Dikkat: Kurulum çalışmalarına başlamadan önce şebeke kablosunun enerjisini kesin: devre kesiciyi kapatın veya sigortayı çıkarın. Tekrar açılmaya karşı emniyete alın.
Bağlantı terminallerinin tanımı: L = faz, N = nötr iletken, ⏚: koruyucu iletken
Işığı asla yüksek sıcaklıklara (ısıtma, vb.) veya hava etkilerine (nem, yağmur, vb.) maruz bırakmayın.
Hasar görmüşse ışığı kullanmayın.
Işıkların mekanik veya elektriksel yapısında değişiklik yapmak yasaktır.
Bu lambanın ışık kaynağı ve kontrol donanımı yalnızca üretici veya üretici tarafından yetkilendirilmiş bir servis teknisyeni veya benzer niteliklere sahip bir kişi tarafından değiştirilebilir.
Güvenlik talimatlarına ve kullanım talimatlarına uyulmamasından kaynaklanan hasarlar garantiyi geçersiz kılacaktır. Üretici, bundan kaynaklanan dolaylı hasarlar için hiçbir sorumluluk kabul etmez.
Bu kullanım talimatları basım tarihindeki teknik duruma uygundur. Teknoloji ve ekipman üzerinde değişiklik yapma hakkımız saklıdır.

IP20 **DE** IP20-Leuchten sind ausschließlich für den Einsatz in trockenen Innenräumen bestimmt und dürfen nicht in Nassräumen oder im Außenbereich eingesetzt werden. Leuchten der Schutzart IP20 bieten keinen besonderen Schutz gegen Fremdkörper und keinen Schutz gegen Feuchtigkeit.
FR Les luminaires IP20 sont exclusivement destinés à une utilisation dans des locaux intérieurs secs et ne doivent pas être utilisés dans des locaux humides ou à l'extérieur. Les luminaires de type IP20 n'offrent pas de protection particulière contre les corps étrangers ni contre l'humidité.
EN IP20 luminaires are intended exclusively for use in dry indoor areas and must not be used in wet rooms or outdoors. IP20 luminaires offer no special protection against foreign bodies and no protection against moisture.
CZ Svítidla s krytím IP20 jsou určena výhradně pro použití v suchých vnitřních prostorách a nesmí se používat ve vlhkých místnostech nebo ve venkovním prostředí. Svítidla s krytím IP20 neposkytují žádnou zvláštní ochranu proti cizím tělesům ani ochranu proti vlhkosti.
DK IP20-armaturer er udelukkende beregnet til brug i tørre indendørs områder og må ikke bruges i vådrum eller udendørs. IP20-armaturer giver ingen særlig beskyttelse mod fremmedlegemer og ingen beskyttelse mod fugt.
ES Las luminarias IP20 están destinadas exclusivamente al uso en espacios interiores secos y no deben utilizarse en espacios húmedos ni al aire libre. Las luminarias IP20 no ofrecen ninguna protección especial contra cuerpos extraños ni contra la humedad.
HR Svjetiljke IP20 namijenjene su isključivo za uporabu u suhim unutarnjim prostorima i ne smiju se koristiti u mokrim prostorijama niti na otvorenom. Svjetiljke s klasom zaštite IP20 ne nude posebnu zaštitu od stranih tijela niti zaštitu od vlage.
HU Az IP20-as védettségű lámpatestek kizárólag száraz beltéri helyiségekben való használatra szolgálnak, és nem használhatók nedves helyiségekben vagy kültéren. Az IP20-as lámpatestek nem nyújtanak különleges védelmet az idegen testek ellen, és nem nyújtanak védelmet a nedvesség ellen.
IT Gli apparecchi IP20 sono destinati esclusivamente all'uso in ambienti interni asciutti e non devono essere utilizzati in ambienti umidi o all'aperto. Gli apparecchi IP20 non offrono alcuna protezione speciale contro i corpi estranei e contro l'umidità.
NL IP20-armaturen zijn uitsluitend bedoeld voor gebruik in droge binnenruimten en mogen niet worden gebruikt in natte ruimten of buitenshuis. IP20-armaturen bieden geen speciale bescherming tegen vreemde voorwerpen en geen bescherming tegen vocht.
PL Oprawy oświetleniowe IP20 są przeznaczone wyłącznie do użytku w suchych pomieszczeniach i nie mogą być używane w wilgotnych pomieszczeniach ani na zewnątrz. Oprawy IP20 nie zapewniają specjalnej ochrony przed ciałami obcymi ani przed wilgocią.
RO Corpurile de iluminat IP20 sunt destinate exclusiv utilizării în spații interioare uscate și nu trebuie utilizate în încăperi umede sau în aer liber. Corpurile de iluminat IP20 nu oferă nicio protecție specială împotriva corpurilor străine și nicio protecție împotriva umidității.
RU Светильники IP20 предназначены исключительно для использования в сухих внутренних помещениях и не должны применяться во влажных помещениях или на открытом воздухе. Светильники IP20 не имеют специальной защиты от попадания инородных тел и не защищены от влаги.
SE IP20-armaturer är uteslutande avsedda för användning i torra inomhusutrymmen och får inte användas i våtrum eller utomhus. IP20-armaturer erbjuder inget särskilt skydd mot främmande föremål och inget skydd mot fukt.
SI Svetilke IP20 so namenjene izključno uporabi v suhih notranjih prostorih in se ne smejo uporabljati v mokrih prostorih ali na prostem. Svetilke IP20 ne zagotavljajo posebne zaščite pred tujki in zaščite pred vlago.
SK Svietidlá s krytím IP20 sú určené výlučne na použitie v suchých vnútorných priestoroch a nesmú sa používať vo vlhkých miestnostiach alebo vo vonkajšom prostredí. Svietidlá s krytím IP20 neposkytujú žiadnu špeciálnu ochranu proti cudzím telesám ani ochranu proti vlhkosti.
TR IP20 armatürler yalnızca kuru iç mekanlarda kullanılmak üzere tasarlanmıştır ve ıslak odalarda veya dış mekanlarda kullanılmamalıdır. IP20 armatürler yabancı cisimlere karşı özel bir koruma sağlamaz ve neme karşı koruma sağlamaz.

DE Konformitätserklärung. Der Hersteller erklärt, dass dieses Produkt die Anforderungen der geltenden europäischen und nationalen Richtlinienund Normen erfüllt. Der vollständigeText der EU-Konformitätserklärung kann unter der angeführten Adresse angefordert werden.
FR Déclaration de conformité. Le fabricant déclare que ce produit répond aux exigences des directives et normes européennes et nationales en vigueur. Le texte complet de la déclaration de conformité UE peut être demandé à l'adresse indiquée.
EN Declaration of Conformity. The manufacturer declares that this product fulfils the requirements of the applicable European and national directives and standards. The full text of the EU Declaration of Conformity can be requested from the address given.
CZ Prohlášení o shodě. Výrobce prohlašuje, že tento výrobek splňuje požadavky platných evropských a národních směrnic a norem. Úplné znění EU prohlášení o shodě si můžete vyžádat na uvedené adrese.
DK Erklæring om overensstemmelse. Producenten erklærer, at dette produkt opfylder kravene i de gældende europæiske og nationale direktiver og standarder. Den fulde tekst af EU-overensstemmelseserklæringen kan rekvireres på den angivne adresse.
ES Declaración de conformidad. El fabricante declara que este producto cumple los requisitos de las directivas y normas europeas y nacionales aplicables. El texto completo de la Declaración de conformidad de la UE puede solicitarse a la dirección indicada.
HR Deklaracija. Proizvođač izjavljuje da ovaj proizvod zadovoljava zahtjeve važećih europskih i nacionalnih direktiva i standarda. Cjeloviti tekst Izjave EU-a o sukladnosti može se zatražiti s navedene adrese.
HU Megfelelőségi nyilatkozat. A gyártó kijelenti, hogy ez a termék megfelel a vonatkozó európai és nemzeti irányelvek és szabványok követelményeinek. Az EU-megfelelőségi nyilatkozat teljes szövege a megadott címen kérhető.
IT Dichiarazione di conformità. Il produttore dichiara che questo prodotto soddisfa i requisiti delle direttive e degli standard europei e nazionali applicabili. Il testo completo della Dichiarazione di conformità UE può essere richiesto all'indirizzo indicato.
NL Conformiteitsverklaring. De fabrikant verklaart dat dit product voldoet aan de eisen van de toepasselijke Europese en nationale richtlijnen en normen. De volledige tekst van de EU-conformiteitsverklaring kan worden aangevraagd op het vermelde adres.
PL Deklaracja zgodności. Producent oświadcza, że niniejszy produkt spełnia wymagania obowiązujących europejskich i krajowych dyrektyw i norm. Pełny tekst deklaracji zgodności UE można uzyskać pod podanym adresem.
RO Declarația de conformitate. Producătorul declară că acest produs îndeplinește cerințele directivelor și standardelor europene și naționale aplicabile. Textul integral al Declarației de conformitate UE poate fi solicitat la adresa indicată.
RU Декларация о соответствии. Производитель заявляет, что данный продукт отвечает требованиям действующих европейских и национальных директив и стандартов. Полный текст Декларации соответствия ЕС можно запросить по указанному адресу.
SE Försäkran om överensstämmelse. Tillverkaren försäkrar att denna produkt uppfyller kraven i tillämpliga europeiska och nationella direktiv och standarder. Den fullständiga texten till EU-försäkran om överensstämmelse kan begäras från den angivna adressen.
SI Izjava o skladnosti. Proizvajalec izjavlja, da ta izdelek izpolnjuje zahteve veljavnih evropskih in nacionalnih direktiv ter standardov. Celotno besedilo izjave EU o skladnosti je na voljo na navedenem naslovu.
SK Vyhlásenie o zhode. Výrobca vyhlasuje, že tento výrobok spĺňa požiadavky platných európskych a národných smerníc a noriem. Úplné znenie EÚ vyhlásenia o zhode si môžete vyžiadať na uvedenej adrese.
TR Uygunluk Beyanı. Üretici, bu ürünün geçerli Avrupa ve ulusal direktiflerin ve standartların gerekliliklerini karşıladığını beyan eder. AB Uygunluk Beyanının tam metni verilen adresten talep edilebilir.

→ service@mueller-licht.de

Altgeräte dürfen nicht in den Hausmüll!

Das Symbol einer durchgestrichenen Mülltonne auf Rädern zeigt an, dass dieses Gerät der Richtlinie 2012/19/EU unterliegt. Diese Richtlinie besagt, dass Sie dieses Gerät am Ende seiner Nutzungszeit nicht mit dem normalen Haushaltsmüll entsorgen dürfen, sondern in speziell eingerichteten Sammelstellen. Sollte das Produkt einmal nicht mehr benutzt werden können, so ist jeder Verbraucher gesetzlich verpflichtet, Altgeräte getrennt vom Hausmüll, z. B. bei einer Sammelstelle seiner Gemeinde/seines Stadtteils, abzugeben. Damit wird gewährleistet, dass Altgeräte fachgerecht verwertet und negative Auswirkungen auf die Umwelt und die menschliche Gesundheit vermieden werden. Deswegen sind Elektrogeräte mit dem hier abgebildeten Symbol gekennzeichnet.

Beim Kauf eines Neugerätes haben Sie das Recht, das entsprechende Altgerät an Ihren Händler zurückzugeben. Händler von Elektro- und Elektronikgeräten mit einer Verkaufsfläche von min. 400 qm sowie Lebensmittelhändler mit einer Verkaufsfläche von min. 800 qm, die regelmäßig Elektro- und Elektronikgeräte verkaufen, sind außerdem verpflichtet, Altgeräte unentgeltlich zurückzunehmen, auch, ohne dass ein Neugerät gekauft wird, wenn die Altgeräte in keiner Abmessung größer als 25 cm sind. Sofern Ihr Altgerät personenbezogene Daten enthält, sind Sie selbst für deren Löschung verantwortlich, bevor Sie es zurückgeben. Sofern dies ohne Zerstörung des Altgerätes möglich ist, entnehmen Sie die alten Batterien oder Akkus sowie Lampen bevor Sie das Altgerät zur Entsorgung zurückgeben und führen Sie sie einer separaten Sammlung zu. Bei fest verbauten Akkus ist bei der Entsorgung darauf hinzuweisen, dass das Gerät einen Akku enthält. Weitere Möglichkeiten zur Entsorgung des ausgedienten Produkts erfahren Sie bei Ihrer Gemeinde- oder Stadtverwaltung.

FR Les appareils usagés ne doivent pas être jetés avec les ordures ménagères !

Le symbole d'une poubelle sur roues barrée d'une croix indique que cet appareil est soumis à la directive 2012/19/UE. Cette directive stipule qu'à la fin de sa durée d'utilisation, cet appareil ne doit pas être jeté avec les déchets ménagers normaux, mais dans des centres de collecte spécialement aménagés. Si le produit ne peut plus être utilisé, chaque consommateur est tenu par la loi de déposer les appareils usagés séparément des déchets ménagers, par exemple dans un centre de collecte de sa commune/de son quartier. Cela permet de garantir que les appareils usagés sont recyclés de manière appropriée et d'éviter les effets négatifs sur l'environnement et la santé humaine. C'est pourquoi les appareils électriques sont marqués du symbole illustré ici.
Lors de l'achat d'un appareil neuf, vous avez le droit de rapporter l'appareil usagé correspondant à votre revendeur. Les distributeurs d'équipements électriques et électroniques disposant d'une surface de vente d'au moins 400 m² et les commerces alimentaires disposant d'une surface de vente d'au moins 800 m² qui vendent régulièrement des équipements électriques et électroniques sont en outre tenus de reprendre gratuitement les appareils usagés, même sans acheter un nouvel appareil, si aucune dimension de l'appareil usagé ne dépasse 25 cm. Si votre ancien appareil contient des données à caractère personnel, vous êtes responsable de leur suppression avant de le retourner. Si cela est possible sans détruire l'appareil usagé, retirez les piles ou les accumulateurs usagés ainsi que les lampes avant de retourner l'appareil usagé pour élimination et mettez-les dans une collecte séparée.
Dans le cas d'accumulateurs fixes, il faut indiquer lors de l'élimination que l'appareil contient un accumulateur. Pour connaître les autres possibilités d'élimination du produit usagé, contactez votre administration communale ou municipale.

EN Old appliances must not be disposed of with household waste!

The symbol of a crossed-out wheeled garbage can indicates that this appliance is subject to Directive 2012/19/EU. This directive states that you must not dispose of this appliance with normal household waste at the end of its useful life, but at specially set up collection points. If the product can no longer be used, every consumer is legally obliged to dispose of old appliances separately from household waste, e.g. at a collection point in their municipality/district. This ensures that old appliances are recycled properly and that negative effects on the environment and human health are avoided. This is why electrical appliances are marked with the symbol shown here.
When you buy a new appliance, you have the right to return the old appliance to your retailer. Retailers of electrical and electronic equipment with a sales area of at least 400 square meters and food retailers with a sales area of at least 800 square meters who regularly sell electrical and electronic equipment are also obliged to take back old equipment free of charge, even if no new equipment is purchased, if the old equipment does not exceed 25 cm in any dimension. If your old appliance contains personal data, you are responsible for deleting it yourself before you return it. If this is possible without destroying the old appliance, remove the old batteries or rechargeable batteries and lamps before returning the old appliance for disposal and take them to a separate collection point. When disposing of permanently installed rechargeable batteries, please note that the appliance contains a rechargeable battery. You can find out more about how to dispose of the used product from your local authority.

CZ Staré spotřebiče se nesmí vyhazovat do domovního odpadu!

Symbol přeškrtnutého koše na kolečkách označuje, že se na tento spotřebič vztahuje směrnice 2012/19/EU. Tato směrnice stanoví, že tento spotřebič nesmíte po skončení jeho životnosti likvidovat společně s běžným domovním odpadem, ale na speciálně organizovaných sběrných místech. Pokud výrobek již nelze používat, je každý spotřebitel ze zákona povinen likvidovat starý spotřebič odděleně od domovního odpadu, např. na sběrném místě ve své obci/okolí. Tím je zajištěna řádná recyklace starých spotřebičů a zamezení negativních dopadů na životní prostředí a lidské zdraví. Proto jsou elektrospotřebiče označeny zde uvedeným symbolem.Při koupi nového spotřebiče máte právo odevzdat starý spotřebič svému prodejci. Maloobchodníci s elektrickými a elektronickými spotřebiči s prodejní plochou nejméně 400 m2 a maloobchodníci s potravinami s prodejní plochou nejméně 800 m2 , kteří pravidelně prodávají elektrické a elektronické spotřebiče, jsou rovněž povinni bezplatně odebrat staré spotřebiče, a to i v případě, že není zakoupen nový spotřebič, pokud staré spotřebiče nejsou větší než 25 cm v jakémkoli rozměru. Pokud starý spotřebič obsahuje osobní údaje, jste zodpovědní za jejich vymazání před odevzdáním sami. Pokud je to možné bez zničení starého spotřebiče, vyjměte před odevzdáním starého spotřebiče k likvidaci staré baterie nebo akumulátory a zářivky a odevzdejte je do střediska pro oddělený sběr. Při likvidaci trvale instalovaných dobíjecích baterií mějte na paměti, že spotřebič obsahuje dobíjecí baterii. Více informací o způsobu likvidace použitého výrobku získáte na místním úřadě.

DK Gamle apparater må ikke bortskaffes sammen med husholdningsaffald!

Symbolet med en overstreget affaldsspand på hjul angiver, at dette apparat er omfattet af direktiv 2012/19/EU. Dette direktiv siger, at du ikke må bortskaffe dette apparat sammen med normalt husholdningsaffald, når det er udtjent, men skal aflevere det på særligt organiserede indsamlingssteder. Hvis produktet ikke længere kan bruges, er enhver forbruger lovmæssigt forpligtet til at bortskaffe gamle apparater separat fra husholdningsaffald, f.eks. på et indsamlingssted i deres kommune/nabolag. Dette sikrer, at gamle apparater genbruges korrekt, og at negative virkninger på miljøet og menneskers sundhed undgås. Derfor er elektriske apparater mærket med det symbol, der er vist her.
Når du køber et nyt apparat, har du ret til at returnere det gamle apparat til din forhandler. Forhandlere af elektriske og elektroniske apparater med et salgsareal på mindst 400 kvadratmeter og fødevareforhandlere med et salgsareal på mindst 800 kvadratmeter, som regelmæssigt sælger elektriske og elektroniske apparater, er også forpligtet til at tage gamle apparater gratis tilbage, selv om der ikke købes et nyt apparat, hvis de gamle apparater ikke er større end 25 cm i nogen dimension. Hvis dit gamle apparat indeholder personlige data, er du selv ansvarlig for at slette dem, før du returnerer det. Hvis det er muligt uden at ødelægge det gamle apparat, skal du fjerne de gamle batterier eller genopladelige batterier og lamper, før du afleverer det gamle apparat til bortskaffelse, og aflevere dem på et separat indsamlingssted. Når du bortskaffer permanent installerede genopladelige batterier, skal du være opmærksom på, at apparatet indeholder et genopladeligt batteri. Du kan få mere at vide om, hvordan du bortskaffer det brugte produkt hos din lokale myndighed.

ES Los aparatos viejos no deben eliminarse con la basura doméstica!

El símbolo de un contenedor con ruedas tachado indica que este aparato está sujeto a la Directiva 2012/19/UE. Esta directiva establece que no debe desechar este aparato con los residuos domésticos normales al final de su vida útil, sino en puntos de recogida especialmente organizados. Si el producto ya no se puede utilizar, todo consumidor está legalmente obligado a desechar los aparatos viejos por separado de los residuos domésticos, por ejemplo, en un punto de recogida de su municipio/vecindario. Esto garantiza que los aparatos viejos se reciclen adecuadamente y se eviten efectos negativos sobre el medio ambiente y la salud humana. Por eso, los aparatos eléctricos se etiquetan con el símbolo que se muestra aquí. Cuando compre un aparato nuevo, tiene derecho a devolver el aparato viejo a su vendedor. Los minoristas de aparatos eléctricos y electrónicos con una superficie de venta de al menos 400 metros cuadrados y los minoristas de alimentación con una superficie de venta de al menos 800 metros cuadrados que vendan habitualmente aparatos eléctricos y electrónicos también están obligados a recoger gratuitamente los aparatos viejos, aunque no se compre un aparato nuevo, si los aparatos viejos no superan los 25 cm en ninguna de sus dimensiones. Si su aparato antiguo contiene datos personales, usted mismo es responsable de borrarlos antes de devolverlo. Si esto es posible sin destruir el aparato antiguo, retire las pilas o baterías recargables y las lámparas antiguas antes de devolver el aparato antiguo para su eliminación y llévelas a un centro de recogida selectiva. Cuando deseche pilas recargables instaladas de forma permanente, tenga en cuenta que el aparato contiene una pila recargable. Puede obtener más información sobre cómo deshacerse del producto usado en su ayuntamiento.

HR Stari uređaji ne smiju se odlagati u kućni otpad!

Simbol prekrižene kante za smeće na kotačićima označava da ovaj uređaj podliježe Direktivi 2012/19/EU. Ova smjernica navodi da na kraju njegovog životnog vijeka ne smijete odlagati ovaj uređaj s uobičajenim kućnim otpadom, već na posebno određenim mjestima za prikupljanje. Ako se proizvod više ne može koristiti, svaki potrošač je zakonski dužan odložiti stare uređaje odvojeno od kućnog otpada, npr. na sabirnom mjestu u vašoj općini/okrugu. Time se osigurava pravilno recikliranje stare opreme i izbjegavanje negativnih utjecaja na okoliš i ljudsko zdravlje. Zbog toga su električni uređaji označeni ovdje prikazanim simbolom. Kada kupite novi uređaj, imate pravo vratiti stari uređaj vašem prodavaču. Trgovci na malo električnom i elektroničkom opremom s prodajnom površinom od najmanje 400 četvornih metara i trgovci na malo prehrambenim proizvodima s prodajnom površinom od najmanje 800 četvornih metara koji redovito prodaju električnu i elektroničku opremu također su dužni preuzeti staru opremu bez puniti, čak i bez kupnje novog uređaja ako stari uređaji nisu veći od 25 cm u bilo kojoj dimenziji. Ako vaš stari uređaj sadrži osobne podatke, odgovorni ste za njihovo brisanje prije vraćanja. Ako je to moguće bez uništavanja starog uređaja, uklonite stare baterije ili punjive baterije i lampe prije vraćanja starog uređaja na zbrinjavanje i odložite ih odvojeno. U slučaju trajno ugrađenih baterija, prilikom zbrinjavanja mora biti naznačeno da uređaj sadrži bateriju. Za daljnje informacije o tome kako zbrinuti svoj iskorišteni proizvod, obratite se lokalnom vijeću ili gradskoj upravi.

HU A régi készülékeket nem szabad a háztartási hulladékkal együtt kidobni!

Az áthúzott kerekes kuka szimbóluma azt jelzi, hogy ez a készülék a 2012/19/EU irányelv hatálya alá tartozik. Ez az irányelv kimondja, hogy ezt a készüléket nem a normál háztartási hulladékkal együtt kell ártalmatlanítani a készülék élettartamának végén, hanem a kifejezetten erre a célra szervezett gyűjtőhelyeken. Ha a termék már nem használható, minden fogyasztó törvényileg köteles a háztartási hulladéktól elkülönítve, pl. a településén/szomszédságában lévő gyűjtőhelyen ártalmatlanítani a régi készülékeket. Ez biztosítja a régi készülékek megfelelő újrahasznosítását, valamint a környezetre és az emberi egészségre gyakorolt negatív hatások elkerülését. Ezért vannak az elektromos készülékek az itt látható szimbólummal ellátva.
Ha új készüléket vásárol, jogában áll a régi készüléket visszavinni a kereskedőnek. A legalább 400 négyzetméteres eladótérrel rendelkező elektromos és elektronikus készülékeket forgalmazó kiskereskedők és a legalább 800 négyzetméteres eladótérrel rendelkező élelmiszer-kiskereskedők, akik rendszeresen árulnak elektromos és elektronikus készülékeket, akkor is kötelesek a régi készülékeket ingyenesen visszavenni, ha nem vásárolnak új készüléket, ha a régi készülék egyik méretben sem nagyobb 25 cm-nél. Ha a régi készülék személyes adatokat tartalmaz, akkor a készülék visszaszolgáltatása előtt Ön maga felelős azok törléséért. Ha ez a régi készülék megsemmisítése nélkül lehetséges, a régi készülék leadása előtt távolítsa el a régi elemeket vagy akkumulátorokat és lámpákat, és vigye el azokat egy külön gyűjtőközpontba. A tartósan beépített újratölthető elemek ártalmatlanításakor vegye figyelembe, hogy a készülék újratölthető elemet tartalmaz. A használt termék ártalmatlanításának módjáról a helyi hatóságnál tájékozódhat.

IT I vecchi apparecchi non devono essere smaltiti con i rifiuti domestici!

Il simbolo di un bidone barrato indica che questo apparecchio è soggetto alla Direttiva 2012/19/UE. Questa direttiva stabilisce che, al termine della sua vita utile, l'apparecchio non deve essere smaltito con i normali rifiuti domestici, ma in punti di raccolta appositamente organizzati. Se il prodotto non può più essere utilizzato, ogni consumatore è obbligato per legge a smaltire i vecchi apparecchi separatamente dai rifiuti domestici, ad esempio presso un punto di raccolta nel proprio comune/quartiere. In questo modo si garantisce che i vecchi apparecchi vengano riciclati correttamente e si evitano effetti negativi sull'ambiente e sulla salute umana. Per questo motivo gli apparecchi elettrici sono etichettati con il simbolo qui raffigurato.
Quando si acquista un nuovo apparecchio, si ha il diritto di restituire il vecchio apparecchio al rivenditore. I rivenditori di apparecchi elettrici ed elettronici con una superficie di vendita di almeno 400 metri quadrati e i rivenditori di generi alimentari con una superficie di vendita di almeno 800 metri quadrati che vendono regolarmente apparecchi elettrici ed elettronici sono inoltre obbligati a ritirare gratuitamente i vecchi apparecchi, anche se non viene acquistato un nuovo apparecchio, se i vecchi apparecchi non sono più grandi di 25 cm in qualsiasi dimensione. Se il vecchio apparecchio contiene dati personali, l'utente è tenuto a cancellarli prima di restituirlo. Se ciò è possibile senza distruggere il vecchio apparecchio, prima di restituire il vecchio apparecchio per lo smaltimento, rimuovere le vecchie batterie o le batterie ricaricabili e le lampade e portarle in un centro di raccolta separato. Quando si smaltiscono le batterie ricaricabili installate in modo permanente, occorre tenere presente che l'apparecchio contiene una batteria ricaricabile. Per ulteriori informazioni sulle modalità di smaltimento del prodotto usato, rivolgersi alle autorità locali.

NL Oude apparaten mogen niet samen met het huishoudelijk afval worden weggegooid!

Het symbool van een doorgekruiste vuilnisbak op wieltjes geeft aan dat dit apparaat valt onder Richtlijn 2012/19/EU. Deze richtlijn bepaalt dat u dit apparaat aan het einde van de levensduur niet bij het normale huishoudelijke afval mag deponeren, maar bij speciaal daarvoor georganiseerde inzamelpunten. Als het product niet meer kan worden gebruikt, is elke consument wettelijk verplicht om oude apparaten gescheiden van het huishoudelijk afval in te leveren, bijvoorbeeld bij een inzamelpunt in zijn gemeente/buurt. Dit zorgt ervoor dat oude apparaten op de juiste manier worden gerecycled en dat negatieve effecten op het milieu en de volksgezondheid worden voorkomen. Daarom zijn elektrische apparaten voorzien van het hier afgebeelde symbool.
Als je een nieuw apparaat koopt, heb je het recht om het oude apparaat in te leveren bij je detailhandelaar. Detailhandelaars in elektrische en elektronische apparaten met een verkoopoppervlakte van minstens 400 vierkante meter en detailhandelaars in levensmiddelen met een verkoopoppervlakte van minstens 800 vierkante meter die regelmatig elektrische en elektronische apparaten verkopen, zijn ook verplicht om oude apparaten gratis terug te nemen, zelfs als er geen nieuw apparaat wordt gekocht, als de oude apparaten in geen enkele afmeting groter zijn dan 25 cm. Als uw oude apparaat persoonlijke gegevens bevat, moet u deze zelf verwijderen voordat u het terugstuurt. Als dit mogelijk is zonder het oude apparaat te vernietigen, verwijdert u de oude batterijen of oplaadbare batterijen en lampen voordat u het oude apparaat inlevert voor verwijdering en brengt u ze naar een apart inzamelcentrum. Houd er bij het weggooien van permanent geïnstalleerde oplaadbare batterijen rekening mee dat het apparaat een oplaadbare batterij bevat. Meer informatie over het weggooien van het gebruikte product vindt u bij uw gemeente.

PL Starych urządzeń nie wolno wyrzucać razem z odpadami domowymi!

Symbol przekreślonego kosza na kółkach oznacza, że to urządzenie podlega dyrektywie 2012/19/UE. Dyrektywa ta stanowi, że po zakończeniu okresu użytkowania nie wolno wyrzucać tego urządzenia razem ze zwykłymi odpadami domowymi, lecz w specjalnie zorganizowanych punktach zbiórki. Jeśli produkt nie może być już używany, każdy konsument jest prawnie zobowiązany do pozbycia się starych urządzeń oddzielnie od odpadów z gospodarstw domowych, np. w punkcie zbiórki w swojej gminie/sąsiedztwie. Gwarantuje to prawidłowy recykling starych urządzeń i uniknięcie negatywnego wpływu na środowisko i zdrowie ludzkie. Dlatego też urządzenia elektryczne są oznaczone symbolem pokazanym tutaj.
Przy zakupie nowego urządzenia użytkownik ma prawo zwrócić stare urządzenie do sprzedawcy. Sprzedawcy detaliczni urządzeń elektrycznych i elektronicznych o powierzchni sprzedaży co najmniej 400 metrów kwadratowych oraz sprzedawcy detaliczni żywności o powierzchni sprzedaży co najmniej 800 metrów kwadratowych, którzy regularnie sprzedają urządzenia elektryczne i elektroniczne, są również zobowiązani do bezpłatnego odbioru starych urządzeń, nawet jeśli nie zostanie zakupione nowe urządzenie, jeśli stare urządzenia nie są większe niż 25 cm w żadnym wymiarze. Jeśli stare urządzenie zawiera dane osobowe, użytkownik jest odpowiedzialny za ich usunięcie przed zwrotem urządzenia. Jeśli jest to możliwe bez niszczenia starego urządzenia, przed oddaniem starego urządzenia do utylizacji należy wyjąć z niego stare baterie lub akumulatory oraz lampy i przekazać je do oddzielnego punktu zbiórki. W przypadku utylizacji akumulatorów zainstalowanych na stałe należy pamiętać, że urządzenie zawiera akumulator. Więcej informacji na temat utylizacji zużytego produktu można uzyskać od władz lokalnych.

RO Aparatele vechi nu trebuie eliminate împreună cu deșeurile menajere!

Simbolul unui coș de gunoi pe roți barat indică faptul că acest aparat face obiectul Directivei 2012/19/UE. Această directivă prevede că nu trebuie să aruncați acest aparat împreună cu deșeurile menajere normale la sfârșitul duratei sale de viață, ci la punctele de colectare special organizate. În cazul în care produsul nu mai poate fi utilizat, fiecare consumator este obligat prin lege să elimine aparatele vechi separat de deșeurile menajere, de exemplu, la un punct de colectare din municipalitatea/vecinătatea sa. Acest lucru asigură reciclarea corespunzătoare a aparatelor vechi și evitarea efectelor negative asupra mediului și sănătății umane. Acesta este motivul pentru care aparatele electrice sunt etichetate cu simbolul prezentat aici.
Atunci când cumpărați un aparat nou, aveți dreptul să returnați aparatul vechi la comerciantul dumneavoastră. Comercianții cu amănuntul de aparate electrice și electronice cu o suprafață de vânzare de cel puțin 400 de metri pătrați și comercianții cu amănuntul de produse alimentare cu o suprafață de vânzare de cel puțin 800 de metri pătrați care vând în mod regulat aparate electrice și electronice sunt, de asemenea, obligați să preia gratuit aparatele vechi, chiar dacă nu se cumpără un aparat nou, dacă aparatele vechi nu depășesc 25 cm în orice dimensiune. În cazul în care aparatul vechi conține date cu caracter personal, sunteți responsabil pentru ștergerea acestora înainte de a-l returna. Dacă acest lucru este posibil fără a distruge aparatul vechi, scoateți bateriile vechi sau bateriile reîncărcabile și lămpile înainte de a returna aparatul vechi pentru eliminare și duceți-le la un centru de colectare separat. Atunci când eliminați bateriile reîncărcabile instalate permanent, vă rugăm să rețineți că aparatul conține o baterie reîncărcabilă. Puteți afla mai multe despre modul de eliminare a produsului uzat de la autoritatea locală.

RU Старые приборы нельзя выбрасывать вместе с бытовыми отходами!

Символ перечеркнутого мусорного бака на колесиках указывает на то, что этот прибор подпадает под действие Директивы 2012/19/EU. Согласно этой директиве, по окончании срока службы вы должны выбрасывать этот прибор не вместе с обычными бытовыми отходами, а в специально организованных пунктах сбора. Если прибор больше не может использоваться, каждый потребитель по закону обязан утилизировать старые приборы отдельно от бытовых отходов, например, в пункте сбора в своем муниципалитете или районе. Это гарантирует, что старые приборы будут надлежащим образом переработаны, а негативное воздействие на окружающую среду и здоровье человека будет исключено. Именно поэтому электроприборы маркируются символом, показанным здесь. Когда вы покупаете новый прибор, вы имеете право вернуть старый прибор продавцу. Розничные продавцы электрических и электронных приборов с торговой площадью не менее 400 квадратных метров и розничные продавцы продуктов питания с торговой площадью не менее 800 квадратных метров, которые регулярно продают электрические и электронные приборы, также обязаны бесплатно принимать старые приборы, даже если новый прибор не куплен, если старые приборы не превышают 25 см в любом измерении. Если в старом приборе содержатся личные данные, вы сами должны удалить их перед возвратом. Если это возможно без уничтожения старого прибора, извлеките старые батареи или аккумуляторы и лампы перед сдачей старого прибора на утилизацию и сдайте их в отдельный пункт приема. При утилизации постоянно установленных аккумуляторных батарей обратите внимание на то, что прибор содержит аккумуляторную батарею. Более подробную информацию о том, как утилизировать использованный прибор, вы можете получить в местном органе власти.

SE Gamla apparater får inte slängas i hushållssoporna!

Symbolen för en överkorsad soptunna med hjul anger att denna apparat omfattas av direktiv 2012/19/EU. Enligt detta direktiv får denna apparat inte slängas i det vanliga hushållsavfallet när den är uttjänt, utan måste lämnas till särskilt anordnade insamlingsplatser. Om produkten inte längre kan användas är alla konsumenter enligt lag skyldiga att kassera gamla apparater separat från hushållsavfall, t.ex. på en insamlingsplats i kommunen/grannskapet. På så sätt säkerställs att gamla apparater återvinns på rätt sätt och att negativa effekter på miljön och människors hälsa undviks. Det är därför som elektriska apparater är märkta med den symbol som visas här.
När du köper en ny apparat har du rätt att lämna tillbaka den gamla apparaten till din återförsäljare. Återförsäljare av elektriska och elektroniska apparater med en försäljningsyta på minst 400 kvadratmeter och livsmedelsbutiker med en försäljningsyta på minst 800 kvadratmeter som regelbundet säljer elektriska och elektroniska apparater är också skyldiga att ta tillbaka gamla apparater kostnadsfritt, även om en ny apparat inte köps, om de gamla apparaterna inte är större än 25 cm i något mått. Om din gamla apparat innehåller personuppgifter är du själv ansvarig för att radera dem innan du lämnar tillbaka den. Om det är möjligt utan att förstöra den gamla apparaten ska du ta ut de gamla batterierna eller laddningsbara batterierna och lamporna innan du lämnar tillbaka den gamla apparaten för avfallshantering och lämna dem till en separat återvinningsstation. När du kasserar permanent installerade laddningsbara batterier, observera att apparaten innehåller ett laddningsbart batteri. Du kan få mer information om hur du kasserar den använda produkten från din lokala myndighet.

SI Starih naprav ne smete odlagati med gospodinjske odpadke!

Simbol prečrtanega koša na kolesih pomeni, da za to napravo velja Direktiva 2012/19/EU. Ta direktiva določa, da te naprave po koncu njene življenjske dobe ne smete odvreči med običajne gospodinjske odpadke, temveč na posebej organiziranih zbirnih mestih. Če izdelka ni več mogoče uporabljati, mora vsak potrošnik po zakonu stare aparate odstraniti ločeno od gospodinjskih odpadkov, npr. na zbirnem mestu v svoji občini ali soseski. S tem je zagotovljeno, da se stari aparati ustrezno reciklirajo in da se preprečijo negativni vplivi na okolje in zdravje ljudi. Zato so električni aparati označeni s simbolom, ki je prikazan tukaj.
Ko kupite novo napravo, imate pravico staro napravo vrniti prodajalcu. Trgovci na drobno z električnimi in elektronskimi napravami s prodajno površino najmanj 400 kvadratnih metrov in trgovci na drobno z živili s prodajno površino najmanj 800 kvadratnih metrov, ki redno prodajajo električne in elektronske naprave, so prav tako dolžni brezplačno sprejeti nazaj stare naprave, tudi če ne kupite nove naprave, če stare naprave niso večje od 25 cm v kateri koli dimenziji. Če stara naprava vsebuje osebne podatke, ste jih dolžni izbrisati sami, preden jo vrnete. Če je to mogoče brez uničenja starega aparata, odstranite stare baterije ali akumulatorske baterije in sijalke, preden stari aparat vrnete v odstranitev, in jih odnesite v zbirni center. Pri odstranjevanju trajno nameščenih akumulatorskih baterij upoštevajte, da aparat vsebuje akumulatorsko baterijo. Več o tem, kako odstraniti izrabljen izdelek, lahko izveste pri lokalnem organu.

SK Staré spotrebiče sa nesmú likvidovať spolu s domovým odpadom!

Symbol preškrtnutého koša na odpadky na kolieskach znamená, že tento spotrebič podlieha smernici 2012/19/EÚ. Táto smernica stanovuje, že tento spotrebič nesmiete po skončení jeho životnosti likvidovať spolu s bežným domovým odpadom, ale na špeciálne organizovaných zberných miestach. Ak sa výrobok už nedá používať, každý spotrebiteľ je zo zákona povinný zlikvidovať starý spotrebič oddelene od domového odpadu, napr. na zbernom mieste vo svojej obci/okolí. Tým sa zabezpečí, že staré spotrebiče budú riadne recyklované a zabráni sa negatívnym vplyvom na životné prostredie a ľudské zdravie. Preto sú elektrospotrebiče označené symbolom, ktorý je tu uvedený.

Pri kúpe nového spotrebiča máte právo odovzdať starý spotrebič svojmu predajcovi. Maloobchodníci s elektrickými a elektronickými spotrebičmi s predajnou plochou najmenej 400 metrov štvorcových a maloobchodníci s potravinami s predajnou plochou najmenej 800 metrov štvorcových, ktorí pravidelne predávajú elektrické a elektronické spotrebiče, sú tiež povinní bezplatne prevziať staré spotrebiče, a to aj v prípade, že si nekúpite nový spotrebič, ak staré spotrebiče nie sú väčšie ako 25 cm v akomkoľvek rozmere. Ak váš starý spotrebič obsahuje osobné údaje, ste zodpovední za ich vymazanie pred jeho vrátením. Ak je to možné bez toho, aby ste starý spotrebič zničili, pred odovzdaním starého spotrebiča na likvidáciu vyberte staré batérie alebo nabíjateľné batérie a svietidlá a odneste ich do strediska separovaného zberu. Pri likvidácii trvalo nainštalovaných nabíjateľných batérií upozornite, že spotrebič obsahuje nabíjateľnú batériu. Viac informácií o spôsobe likvidácie použitého výrobku získate na miestnom úrade.

TR Eski cihazlar evsel atıklarla birlikte atılmamalıdır!

Çarpı işaretli tekerlekli çöp kutusu sembolü, bu cihazın 2012/19/EU sayılı Direktife tabi olduğunu gösterir. Bu direktif, bu cihazı kullanım ömrünün sonunda normal evsel atıklarla birlikte değil, özel olarak düzenlenmiş toplama noktalarına atmanız gerektiğini belirtir. Ürün artık kullanılamıyorsa, her tüketici yasal olarak eski cihazları evsel atıklardan ayrı olarak, örneğin kendi belediyelerindeki / mahallelerindeki bir toplama noktasına atmakla yükümlüdür. Bu, eski cihazların uygun şekilde geri dönüştürülmesini ve çevre ve insan sağlığı üzerindeki olumsuz etkilerin önlenmesini sağlar. Elektrikli cihazların burada gösterilen sembolle etiketlenmesinin nedeni budur.
Yeni bir cihaz satın aldığınızda, eski cihazı perakendecinize iade etme hakkına sahipsiniz. En az 400 metrekare satış alanına sahip elektrikli ve elektronik cihaz perakendecileri ve en az 800 metrekare satış alanına sahip düzenli olarak elektrikli ve elektronik cihaz satan gıda perakendecileri de, yeni bir cihaz satın alınmasa bile, eski cihazlar herhangi bir boyutta 25 cm'den büyük değilse, eski cihazları ücretsiz olarak geri almakla yükümlüdür. Eski cihazınız kişisel veriler içeriyorsa, iade etmeden önce bunları silmek sizin sorumluluğunuzdadır. Eski cihazı imha etmeden bu mümkünse, eski cihazı atılmak üzere iade etmeden önce eski pilleri veya şarj edilebilir pilleri ve lambaları çıkarın ve bunları ayrı bir toplama merkezine götürün. Kalıcı olarak takılmış şarj edilebilir pilleri atarken, lütfen cihazın şarj edilebilir pil içerdiğini unutmayın. Kullanılmış ürünün nasıl imha edileceği hakkında daha fazla bilgiyi yerel yetkilinizden alabilirsiniz.

DE Entsorgen Sie die Verpackung sortenrein. Geben Sie Pappe und Karton zum Altpapier, Folien in die Wertstoffsammlung.
FR Éliminez les emballages en les triant. Mettez le carton avec les vieux papiers et les films dans la collecte des matières recyclables.
EN Dispose of the packaging according to type. Put cardboard and carton in the waste paper bin and foil in the recycling bin.
CZ Obal zlikvidujte podle typu. Karton a lepenku odevzdávejte do sběrných surovin společně s odpadním papírem a fólií.
DK Bortskaf emballagen i henhold til type. Bortskaf pap og karton sammen med affaldspapir og -film i genbrugsindsamlingen.
ES Deseche los envases según su tipo. Deseche el cartón y la cartulina con los residuos de papel y film en la recogida de reciclaje.
HR Odložite ambalažu prema vrsti. Karton i ljepenku odložite u otpadni papir, a foliju u reciklažu.
HU A csomagolást típusának megfelelően ártalmatlanítsa. A kartonpapírt és a kartonpapírt a papírhulladékkal és a fóliával együtt dobja ki az újrahasznosító gyűjtőbe.
IT Smaltire l'imballaggio in base al tipo. Smaltire il cartone e il cartoncino con la carta e i film di scarto nella raccolta differenziata.
NL Gooi de verpakking weg volgens het type. Voer karton en karton af met het oud papier en folie in de recyclinginzameling.
PL Opakowania należy utylizować zgodnie z ich rodzajem. Karton i tekturę należy utylizować razem z makulaturą i folią w ramach zbiórki surowców wtórnych.
RO Eliminați ambalajul în funcție de tipul acestuia. Eliminați cartonul și cartonul împreună cu deșeurile de hârtie și folie la colectarea selectivă.
RU Утилизируйте упаковку в соответствии с ее типом. Утилизируйте картон вместе с макулатурой и пленкой.
SE Förpackningarna ska kasseras enligt typ. Kasta kartong och papp tillsammans med pappers- och filmavfall i återvinningsinsamlingen.
SI Embalažo odstranite v skladu s tipom. Karton in lepenko odvrzite skupaj z odpadnim papirjem in folijo v zbiralnici za recikliranje.
SK Obal zlikvidujte podľa typu. Kartón a lepenku zlikvidujte spolu s odpadovým papierom a fóliou v rámci recyklačného zberu.
TR Ambalajları türüne göre imha edin. Karton ve mukavvaları atık kağıt ve filmlerle birlikte geri dönüşüm toplama sistemine atın.

DE Die Lichtquelle und das Betriebsgerät dieser Leuchte dürfen nur vom Hersteller oder einem von ihm beauftragten Servicetechniker oder einer vergleichbar qualifizierten Person ersetzt werden.
FR La source lumineuse et l'appareillage de ce luminaire ne peuvent être remplacés que par le fabricant ou par un technicien de service mandaté par celui-ci ou par une personne de qualification comparable.
EN The light source and control gear of this luminaire may only be replaced by the manufacturer or a service technician authorised by the manufacturer or a similarly qualified person.
CZ Výměnu světelného zdroje a ovládacího zařízení tohoto svítidla smí provádět pouze výrobce nebo jím pověřený servisní technik nebo podobně kvalifikovaná osoba.
DK Lyskilden og betjeningsudstyret i dette armatur må kun udskiftes af producenten eller en servicetekniker, der er autoriseret af producenten eller en tilsvarende kvalificeret person.
ES La fuente luminosa y los auxiliares eléctricos de esta luminaria sólo pueden ser sustituidos por el fabricante o por un técnico de servicio autorizado por el fabricante o por una persona con cualificación similar.
HR Izvor svjetlosti i upravljački uređaj ove svjetiljke smije zamijeniti samo proizvođač ili servisni tehničar kojeg je naručio on ili slično kvalificirana osoba.
HU A lámpatest fényforrását és vezérlőberendezését csak a gyártó vagy a gyártó által felhatalmazott szerviztechnikus vagy hasonlóan képzett személy cserélheti ki.
IT La sorgente luminosa e l'alimentatore di questo apparecchio possono essere sostituiti solo dal produttore o da un tecnico autorizzato dal produttore o da una persona con qualifica analoga.
NL De lichtbron en het voorschakelapparaat van deze armatuur mogen alleen worden vervangen door de fabrikant of een door de fabrikant geautoriseerde servicetechnicus of een vergelijkbaar gekwalificeerde persoon.
PL Źródło światła i osprzęt sterujący tej oprawy oświetleniowej mogą być wymieniane wyłącznie przez producenta lub autoryzowany przez producenta serwis lub osobę o podobnych kwalifikacjach.
RO Sursa de lumină și echipamentul de control al acestui corp de iluminat pot fi înlocuite numai de către producător sau de către un tehnician de service autorizat de către producător sau de către o persoană cu calificare similară.
RU Замена источника света и пускорегулирующей аппаратуры данного светильника может производиться только изготовителем или техническим специалистом, уполномоченным изготовителем, или специалистом с аналогичной квалификацией.
SE Ljuskällan och driftdonet i denna armatur får endast bytas ut av tillverkaren eller av en servicetekniker som auktoriserats av tillverkaren eller av en person med motsvarande kvalifikationer.
SI Svetlobni vir in krmilno napravo te svetilke lahko zamenja samo proizvajalec ali servisni tehnik, ki ga je pooblastil proizvajalec, ali podobno usposobljena oseba.
SK Svetelný zdroj a ovládacie zariadenie tohto svietidla môže vymeniť len výrobca alebo servisný technik poverený výrobcom alebo podobne kvalifikovaná osoba.
TR Bu armatürün ışık kaynağı ve kontrol donanımı yalnızca üretici veya üretici tarafından yetkilendirilmiş bir servis teknisyeni veya benzer niteliklere sahip bir kişi tarafından değiştirilebilir.

DE Dieses Produkt enthält eine Lichtquelle der Energieeffizienzklasse:
FR Ce produit contient une source lumineuse de classe d'efficacité énergétique :
EN This product contains a light source of energy efficiency class:
CZ Tento výrobek obsahuje světelný zdroj třídy energetické účinnosti:
DK Dette produkt indeholder en lyskilde i energieffektivitetsklasse:
ES Este producto contiene una fuente luminosa de clase de eficiencia energética:
HR Ovaj proizvod sadrži izvor svjetlosti klase energetske učinkovitosti:
HU Ez a termék D energiahatékonysági osztályú fényforrást tartalmaz:
IT Questo prodotto contiene una sorgente luminosa di classe di efficienza energetica:
NL Dit product bevat een lichtbron van energie-efficiëntieklasse:
PL Ten produkt zawiera źródło światła o klasie efektywności energetycznej:
RO Acest produs conține o sursă de lumină din clasa de eficiență energetică:
RU Это изделие содержит источник света класса энергоэффективности:
SE Denna produkt innehåller en ljuskälla i energieffektivitetsklass:
SI Ta izdelek vsebuje svetlobni vir razreda energijske učinkovitosti:
SK Tento výrobok obsahuje svetelný zdroj triedy energetickej účinnosti
TR Bu ürün, enerji verimliliği sınıfında bir ışık kaynağı içerir:

→ F